Servomotoren

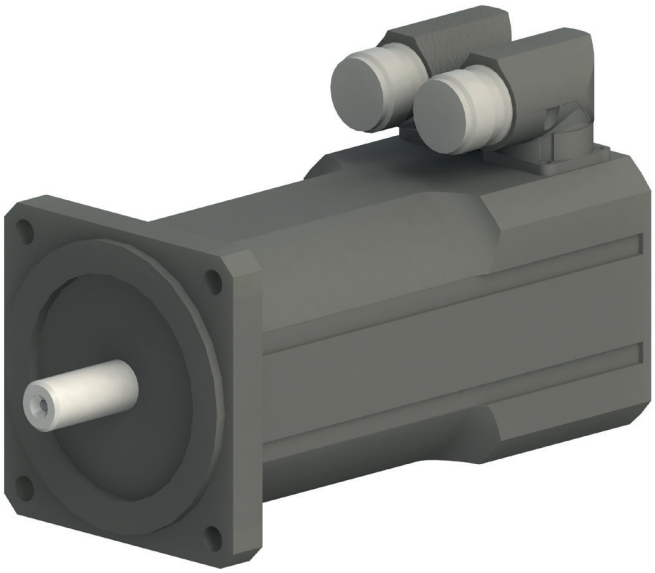

Servomotor		SA-1	SA-3	SA-6	PEZ-52	PEZ-65 PDZ-128	PEZ-80 PDZ-160	PEZ-100 PDZ-200
11-72VDC-060W-60-B-I-x-x	**50485433**	x						
11-72VDC-060W-60-x-I-x-x	**50495876**	x						
11-72VDC-120W-60-B-I-x-x	**50485434**		x					
11-72VDC-120W-60-x-I-x-x	**50495877**		x					
11-320VDC-060W-60-B-R-x-x	**50495879**	x						
11-320VDC-060W-60-x-R-x-x	**50495878**	x						
11-320VDC-120W-60-B-R-x-x	**50495881**		x					
11-320VDC-120W-60-x-R-x-x	**50495880**		x					
21-72VDC-400W-45-B-I-x-x	**50485435**			x	x	x		
21-72VDC-400W-45-x-I-x-x	**50495882**			x	x	x		
21-320VDC-400W-45-B-R-x-x	**50495884**			x	x	x		
21-320VDC-400W-45-x-R-x-x	**50495883**			x	x	x		
31-320VDC-950W-45-B-R-x-x	**50503160**					x	x	
31-320VDC-950W-45-x-R-x-x	**50503156**					x	x	
31-560VDC-950W-45-B-I-x-x	**50485436**					x	x	
31-560VDC-950W-45-x-I-x-x	**50495885**					x	x	
31-560VDC-950W-45-B-R-x-x	**50495887**					x	x	
31-560VDC-950W-45-x-R-x-x	**50495886**					x	x	
41-560VDC-2.8kW-45-B-I-x-x	**50485437**						x	x
41-560VDC-2.8kW-45-x-I-x-x	**50495888**						x	x
41-560VDC-2.8kW-45-B-R-x-x	**50495890**						x	x
41-560VDC-2.8kW-45-x-R-x-x	**50495889**						x	x
51-560VDC-5.0kW-45-B-I-x-x	**50485438**							x
51-560VDC-5.0kW-45-x-I-x-x	**50495891**							x
51-560VDC-5.0kW-45-B-R-x-x	**50495893**							x
51-560VDC-5.0kW-45-x-R-x-x	**50495892**							x

Nomenklatur Servomotor:
21-320VDC-400W-45-B-R-x-x

21: Baugröße Motor
400W: Leistung
45: Drehzahl 100/min
B: Bremse (B: ja, x: nein)
R: Gebersystem
(R: Resolver, I: Inkremental)

Servomotoren 11

Servomotor-11-72VDC-60W-60-B-I-x-x	mit Bremse
Bestellnummer	**50485433**
Nettogewicht	0.5 kg
Spitzenmoment	0.4 Nm
Nennmoment	0.09 Nm
Stillstandsmoment	0.1 Nm
Trägheitsmoment	0.035 kgcm²
Nennstrom	1.27 A
Maximalstrom	5.6 A
Nenndrehzahl	6000 U/min

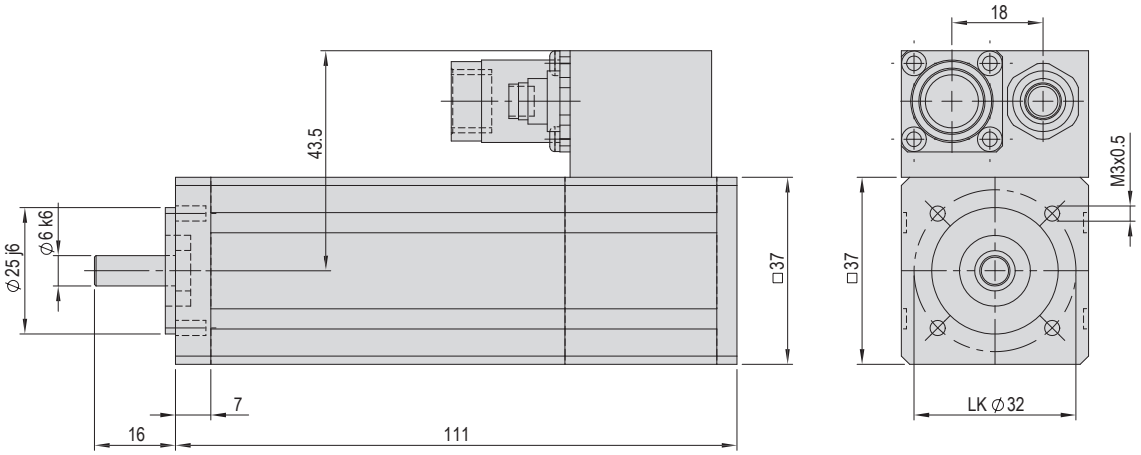

Servomotor-11-72VDC-060W-60-x-I-x-x	ohne Bremse
Bestellnummer	**50495876**
Nettogewicht	0.4 kg
Spitzenmoment	0.4 Nm
Nennmoment	0.09 Nm
Stillstandsmoment	0.1 Nm
Trägheitsmoment	0.02 kgcm²
Nennstrom	1.27 A
Maximalstrom	5.6 A
Nenndrehzahl	6000 U/min

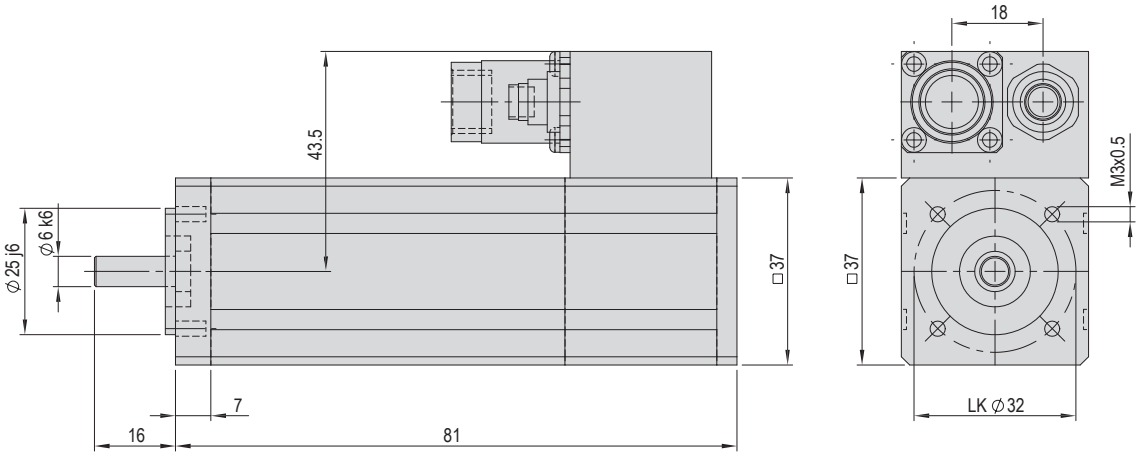

Servomotoren 11

Servomotor-11-72VDC-120W-60-B-I-x-x	mit Bremse
Bestellnummer	**50485434**
Nettogewicht	0.6 kg
Spitzenmoment	0.8 Nm
Nennmoment	0.18 Nm
Stillstandsmoment	0.2 Nm
Trägheitsmoment	0.075 kgcm²
Nennstrom	2.2 A
Maximalstrom	9.8 A
Nenndrehzahl	6000 U/min

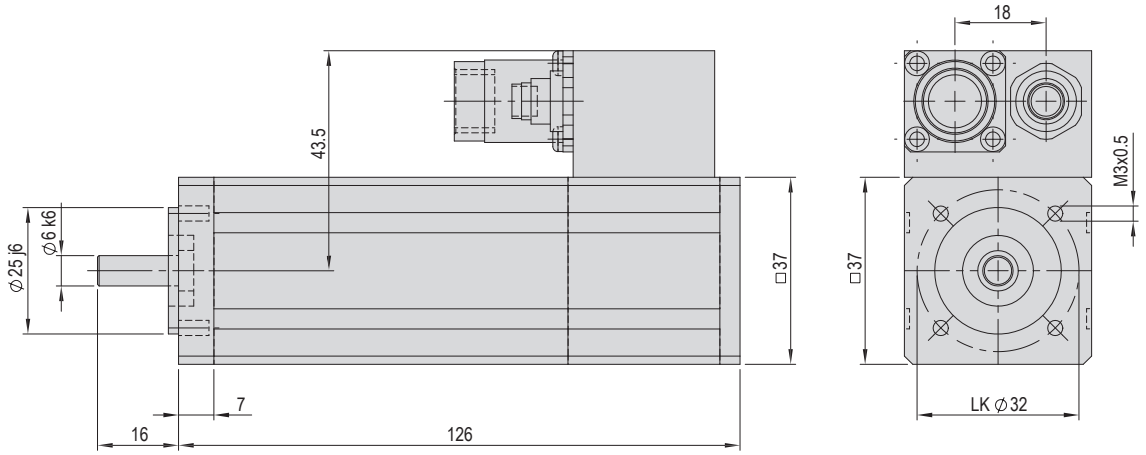

Servomotor-11-72VDC-120W-60-x-I-x-x	ohne Bremse
Bestellnummer	**50495877**
Nettogewicht	0.5 kg
Spitzenmoment	0.8 Nm
Nennmoment	0.18 Nm
Stillstandsmoment	0.2 Nm
Trägheitsmoment	0.06 kgcm²
Nennstrom	2.2 A
Maximalstrom	9.8 A
Nenndrehzahl	6000 U/min

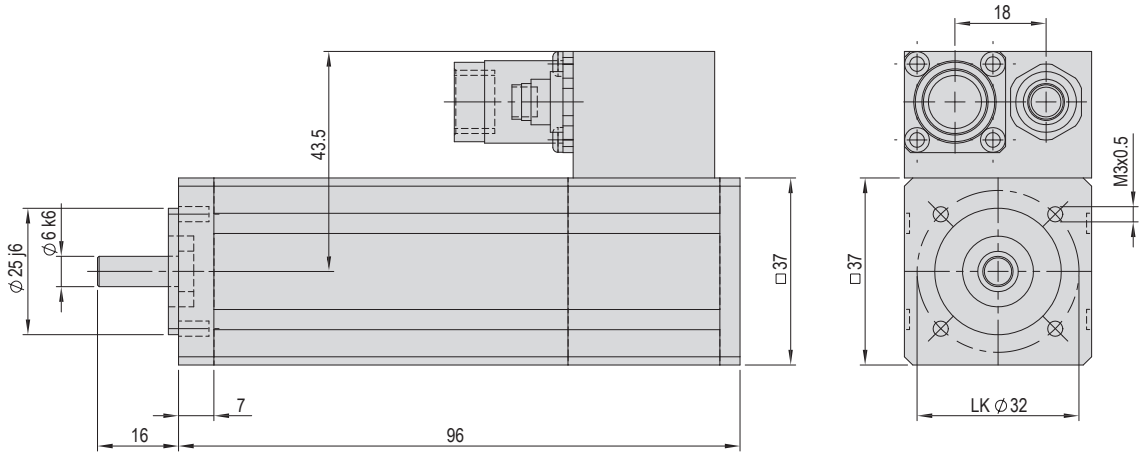

Servomotoren 11

Servomotor-11-320VDC-060W-60-B-R-x-x	mit Bremse
Bestellnummer	**50495879**
Nettogewicht	0.5 kg
Spitzenmoment	0.4 Nm
Nennmoment	0.09 Nm
Stillstandsmoment	0.1 Nm
Trägheitsmoment	0.035 kgcm²
Nennstrom	0.52 A
Maximalstrom	2.3 A
Nenndrehzahl	6000 U/min

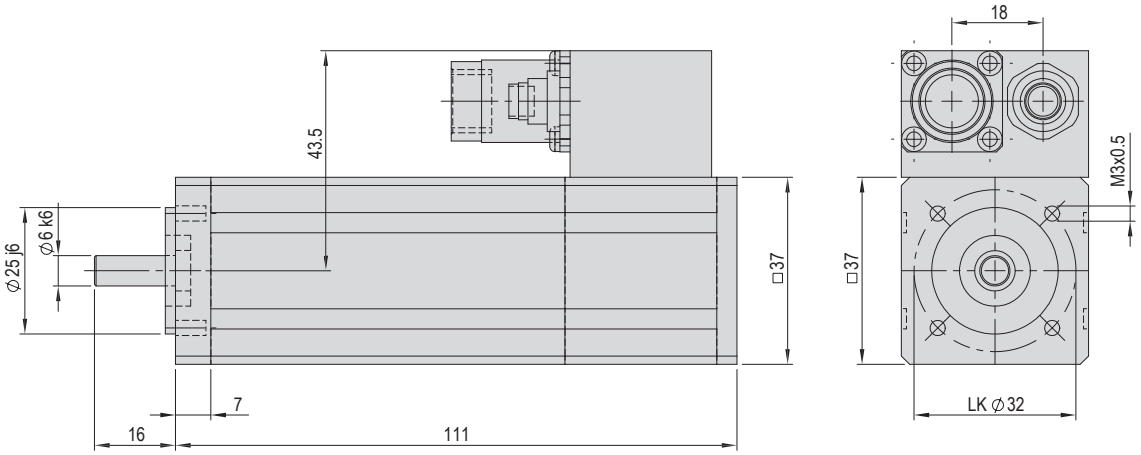

Servomotor-11-320VDC-060W-60-x-R-x-x	ohne Bremse
Bestellnummer	**50495878**
Nettogewicht	0.4 kg
Spitzenmoment	0.4 Nm
Nennmoment	0.09 Nm
Stillstandsmoment	0.1 Nm
Trägheitsmoment	0.02 kgcm²
Nennstrom	0.52 A
Maximalstrom	2.3 A
Nenndrehzahl	6000 U/min

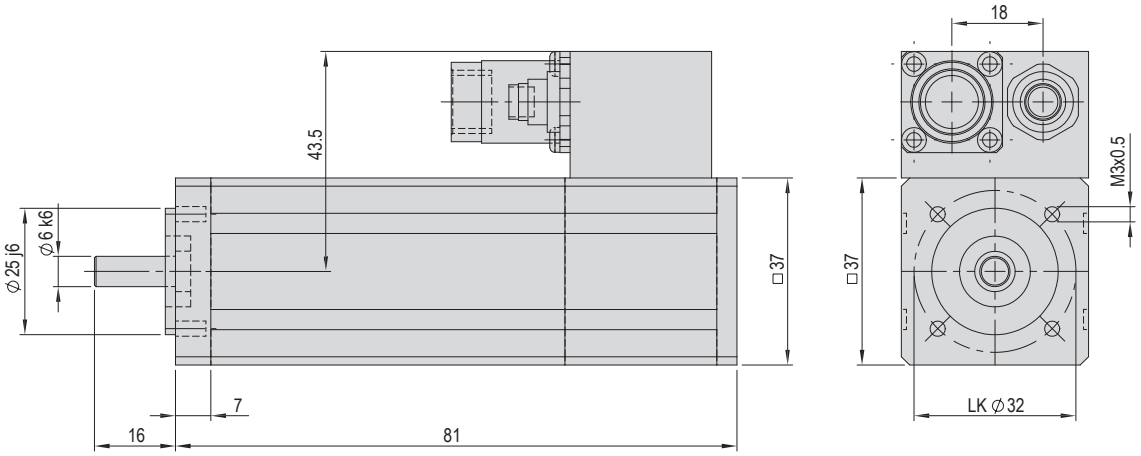

Servomotoren 11

Servomotor-11-320VDC-120W-60-B-R-x-x	mit Bremse
Bestellnummer	**50495881**
Nettogewicht	0.6 kg
Spitzenmoment	0.8 Nm
Nennmoment	0.18 Nm
Stillstandsmoment	0.2 Nm
Trägheitsmoment	0.075 kgcm²
Nennstrom	0.86 A
Maximalstrom	3.9 A
Nenndrehzahl	6000 U/min

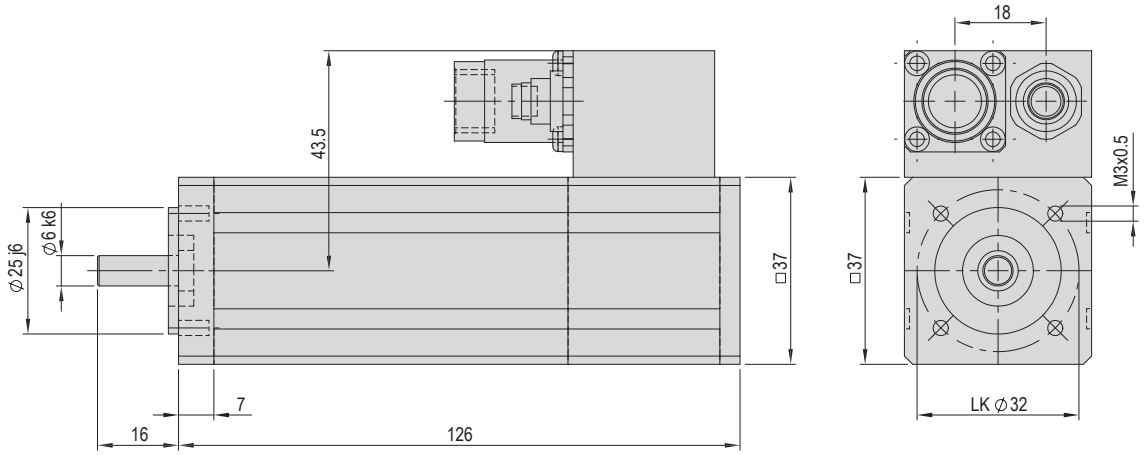

Servomotor-11-320VDC-120W-60-x-R-x-x	ohne Bremse
Bestellnummer	**50495880**
Nettogewicht	0.5 kg
Spitzenmoment	0.8 Nm
Nennmoment	0.18 Nm
Stillstandsmoment	0.2 Nm
Trägheitsmoment	0.06 kgcm²
Nennstrom	0.86 A
Maximalstrom	3.9 A
Nenndrehzahl	6000 U/min

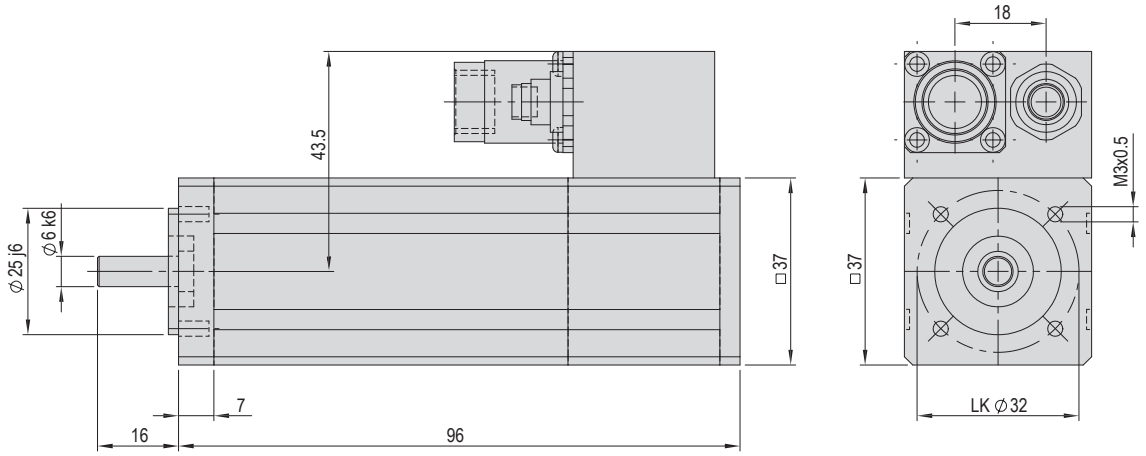

Servomotoren 21

Servomotor-21-72VDC-400W-45-B-I-x-x	mit Bremse
Bestellnummer	**50485435**
Nettogewicht	1.6 kg
Spitzenmoment	3.8 Nm
Nennmoment	0.85 Nm
Stillstandsmoment	0.95 Nm
Trägheitsmoment	0.19 kgcm²
Nennstrom	6.5 A
Maximalstrom	32 A
Nenndrehzahl	4500 U/min

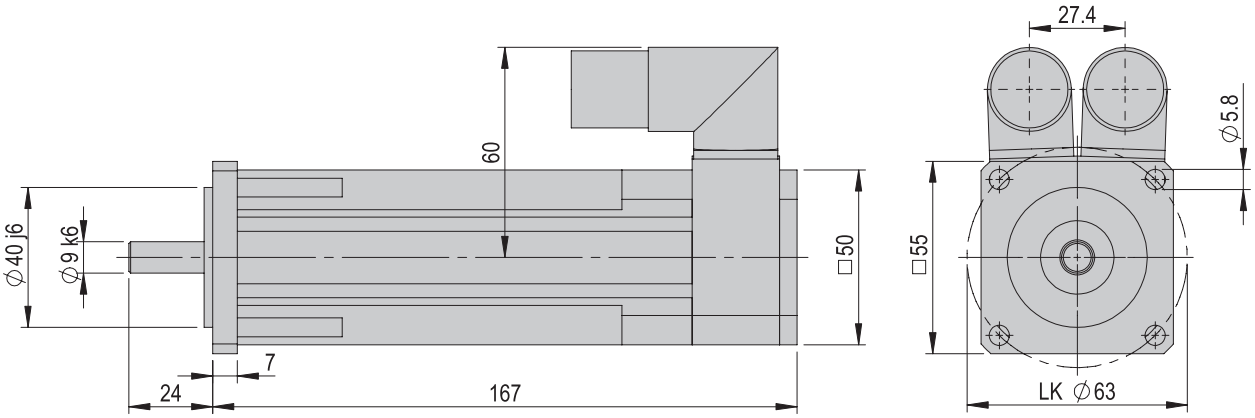

Servomotor-21-72VDC-400W-45-x-I-x-x	ohne Bremse
Bestellnummer	**50495882**
Nettogewicht	1.2 kg
Spitzenmoment	3.8 Nm
Nennmoment	0.85 Nm
Stillstandsmoment	0.95 Nm
Trägheitsmoment	0.11 kgcm²
Nennstrom	6.5 A
Maximalstrom	32 A
Nenndrehzahl	4500 U/min

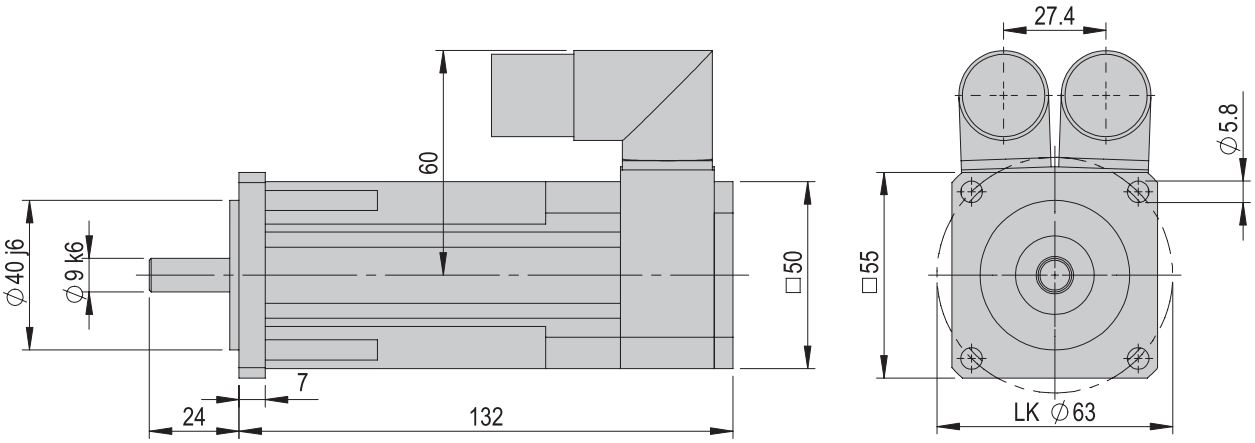

Servomotoren 21

Servomotor-21-320VDC-400W-45-B-R-x-x	mit Bremse
Bestellnummer	**50495884**
Nettogewicht	1.6 kg
Spitzenmoment	3.8 Nm
Nennmoment	0.85 Nm
Stillstandsmoment	0.95 Nm
Trägheitsmoment	0.19 kgcm²
Nennstrom	1.7 A
Maximalstrom	8.4 A
Nenndrehzahl	4500 U/min

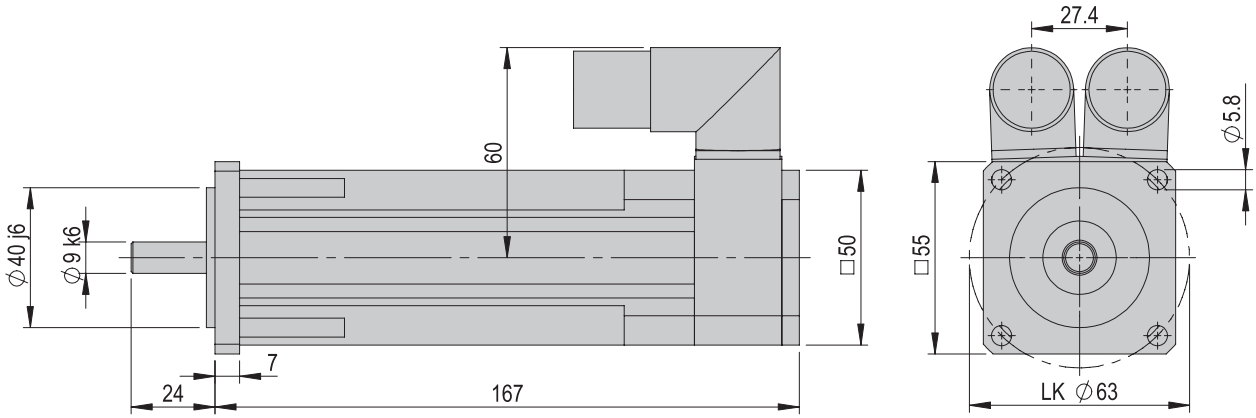

Servomotor-21-320VDC-400W-45-x-R-x-x	ohne Bremse
Bestellnummer	**50495883**
Nettogewicht	1.2 kg
Spitzenmoment	3.8 Nm
Nennmoment	0.85 Nm
Stillstandsmoment	0.95 Nm
Trägheitsmoment	0.11 kgcm²
Nennstrom	1.7 A
Maximalstrom	8.4 A
Nenndrehzahl	4500 U/min

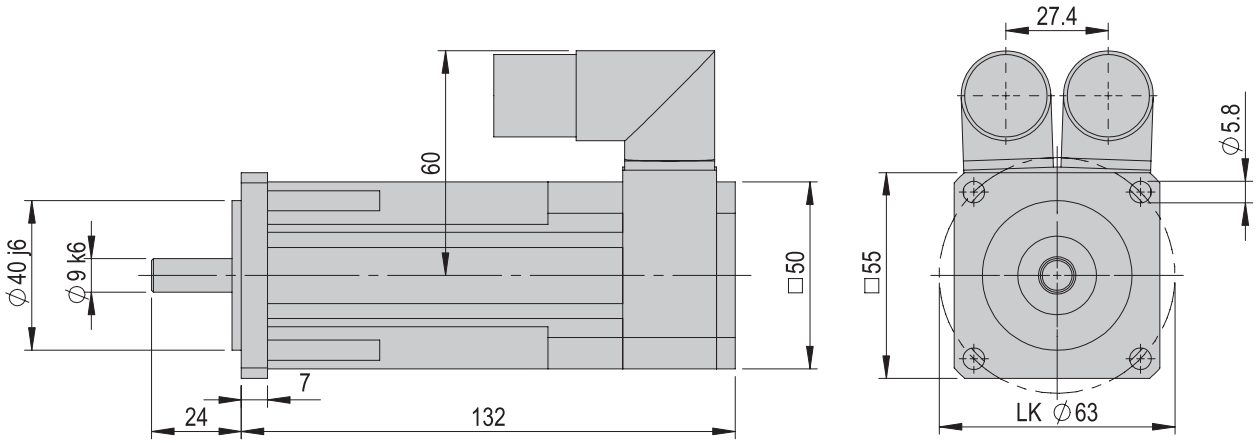

Servomotoren 31

Servomotor-31-320VDC-950W-45-B-R-x-x	mit Bremse
Bestellnummer	**50503160**
Nettogewicht	3.5 kg
Spitzenmoment	10.5 Nm
Nennmoment	2.8 Nm
Stillstandsmoment	3.5 Nm
Trägheitsmoment	1.24 kgcm²
Nennstrom	6.1 A
Maximalstrom	28 A
Nenndrehzahl	4500 U/min

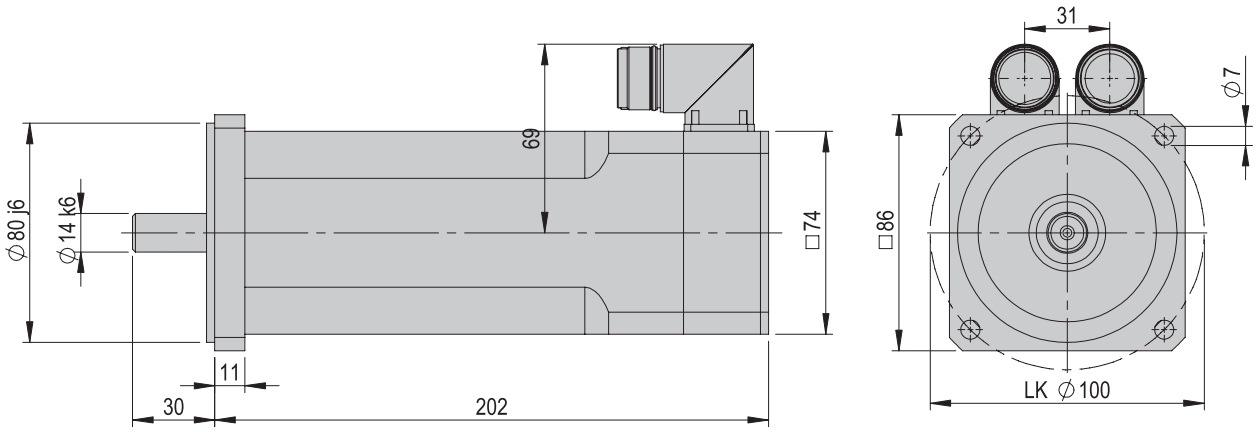

Servomotor-31-320VDC-950W-45-x-R-x-x	ohne Bremse
Bestellnummer	**50503156**
Nettogewicht	3 kg
Spitzenmoment	10.5 Nm
Nennmoment	2.8 Nm
Stillstandsmoment	3.5 Nm
Trägheitsmoment	1.04 kgcm²
Nennstrom	6.1 A
Maximalstrom	28 A
Nenndrehzahl	4500 U/min

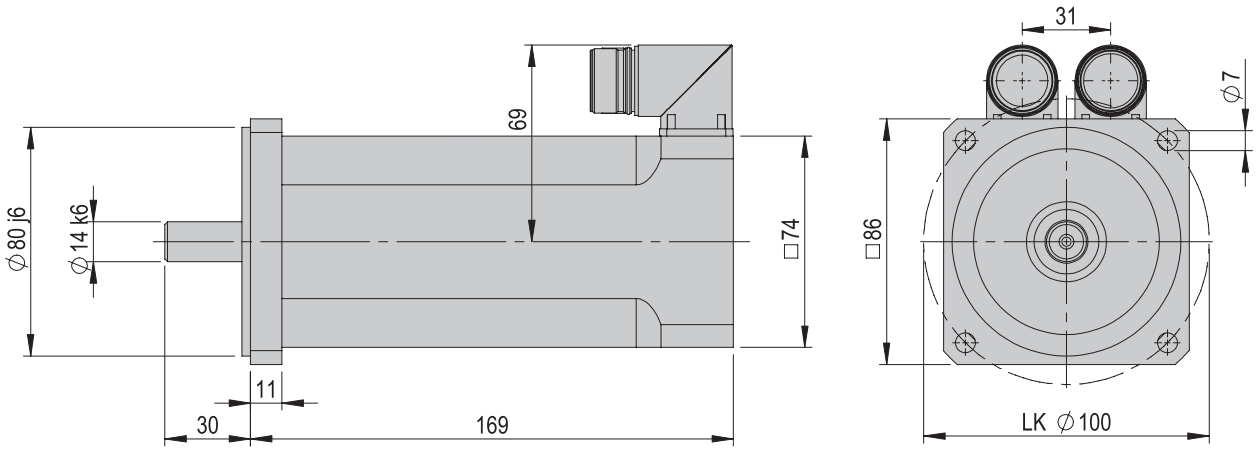

Servomotoren 31

Servomotor-31-560VDC-950W-45-B-I-x-x	mit Bremse
Bestellnummer	**50485436**
Nettogewicht	3.5 kg
Spitzenmoment	10.5 Nm
Nennmoment	2.8 Nm
Stillstandsmoment	3.5 Nm
Trägheitsmoment	1.24 kgcm²
Nennstrom	3 A
Maximalstrom	10.9 A
Nenndrehzahl	4500 U/min

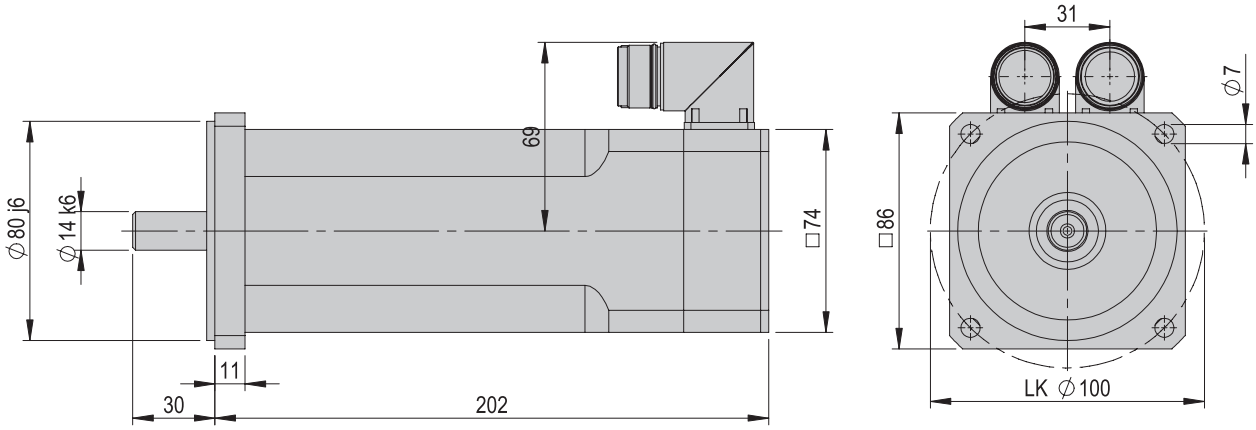

Servomotor-31-560VDC-950W-45-x-I-x-x	ohne Bremse
Bestellnummer	**50495885**
Nettogewicht	3 kg
Spitzenmoment	10.5 Nm
Nennmoment	2.8 Nm
Stillstandsmoment	3.5 Nm
Trägheitsmoment	1.04 kgcm²
Nennstrom	3 A
Maximalstrom	10.9 A
Nenndrehzahl	4500 U/min

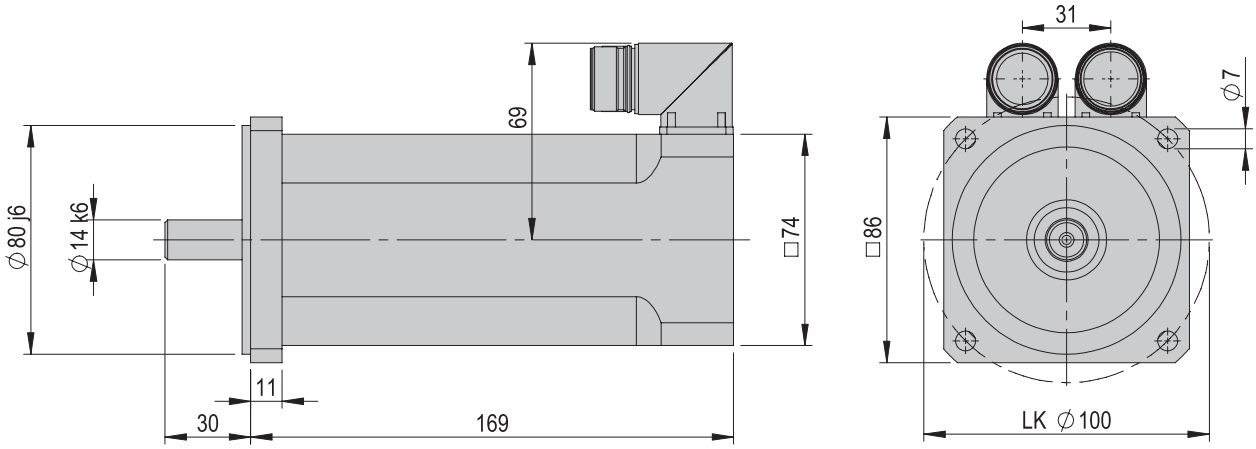

Servomotoren 31

Servomotor-31-560VDC-950W-45-B-R-x-x	mit Bremse
Bestellnummer	**50495887**
Nettogewicht	3.5 kg
Spitzenmoment	10.5 Nm
Nennmoment	2.8 Nm
Stillstandsmoment	3.5 Nm
Trägheitsmoment	1.24 kgcm²
Nennstrom	3 A
Maximalstrom	10.9 A
Nenndrehzahl	4500 U/min

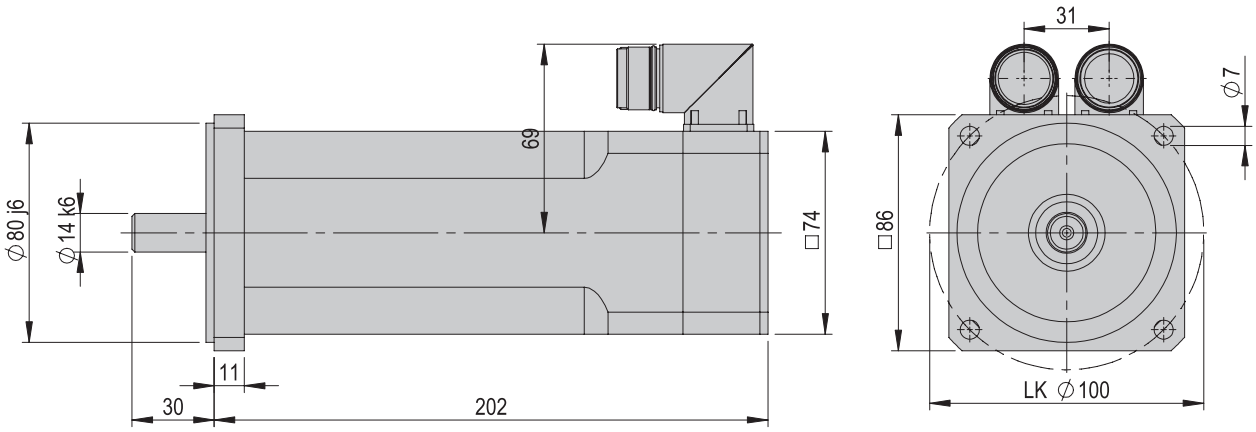

Servomotor-31-560VDC-950W-45-x-R-x-x	ohne Bremse
Bestellnummer	**50495886**
Nettogewicht	3 kg
Spitzenmoment	10.5 Nm
Nennmoment	2.8 Nm
Stillstandsmoment	3.5 Nm
Trägheitsmoment	1.04 kgcm²
Nennstrom	3 A
Maximalstrom	10.9 A
Nenndrehzahl	4500 U/min

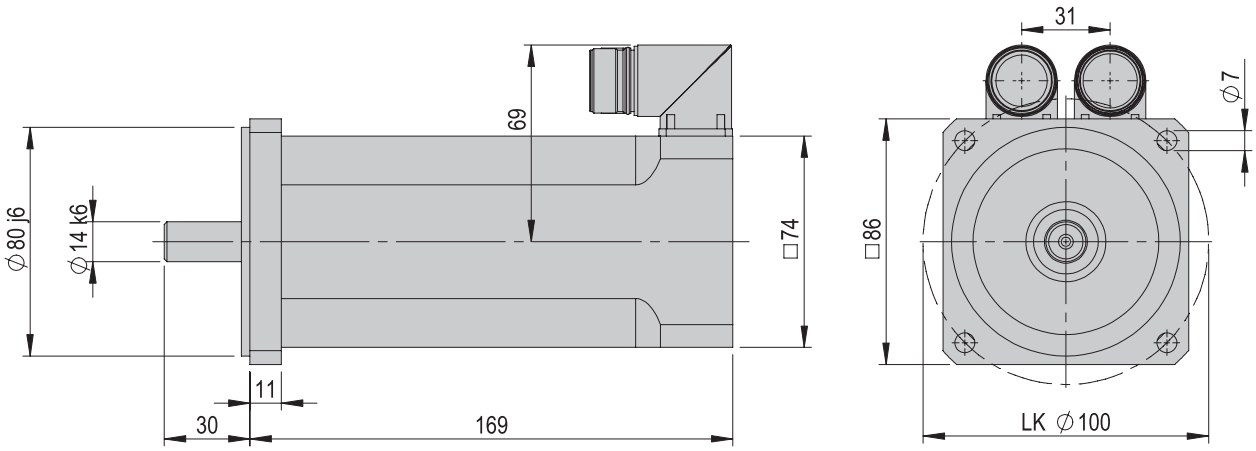

Servomotoren 41

Servomotor-41-560VDC-2.8kW-45-B-I-x-x	mit Bremse
Bestellnummer	**50485437**
Nettogewicht	9 kg
Spitzenmoment	34 Nm
Nennmoment	7.2 Nm
Stillstandsmoment	11.3 Nm
Trägheitsmoment	6.3 kgcm²
Nennstrom	8.4 A
Maximalstrom	35 A
Nenndrehzahl	4500 U/min

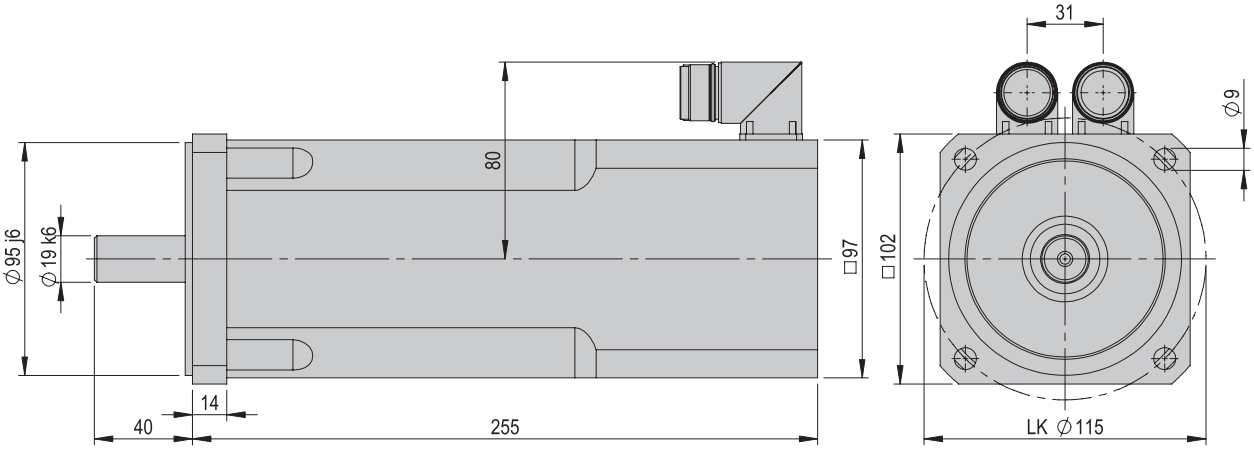

Servomotor-41-560VDC-2.8kW-45-x-I-x-x	ohne Bremse
Bestellnummer	**50495888**
Nettogewicht	7.2 kg
Spitzenmoment	34 Nm
Nennmoment	7.2 Nm
Stillstandsmoment	11.3 Nm
Trägheitsmoment	5.7 kgcm²
Nennstrom	8.4 A
Maximalstrom	35 A
Nenndrehzahl	4500 U/min

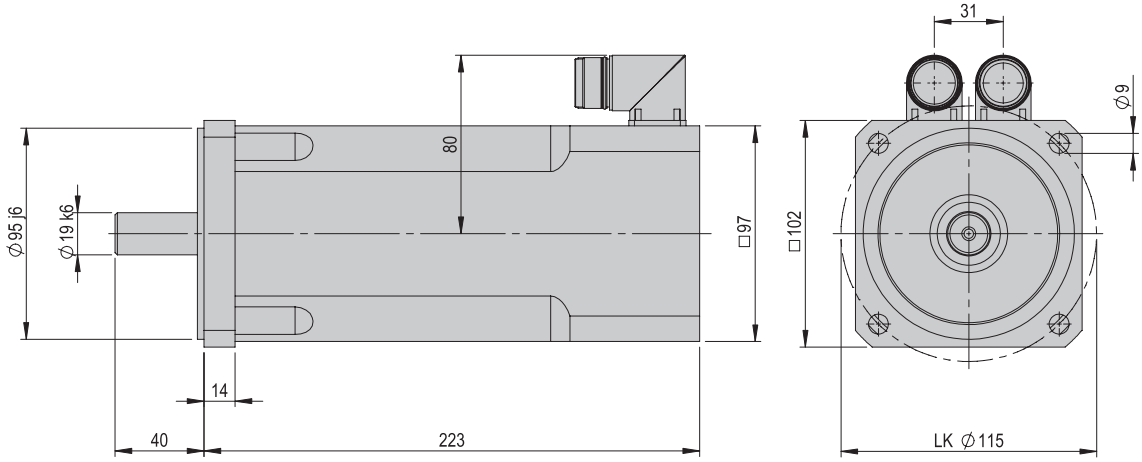

Servomotoren 41

Servomotor-41-560VDC-2.8kW-45-B-R-x-x	mit Bremse
Bestellnummer	**50495890**
Nettogewicht	9 kg
Spitzenmoment	34 Nm
Nennmoment	7.2 Nm
Stillstandsmoment	11.3 Nm
Trägheitsmoment	6.3 kgcm²
Nennstrom	8.4 A
Maximalstrom	35 A
Nenndrehzahl	4500 U/min

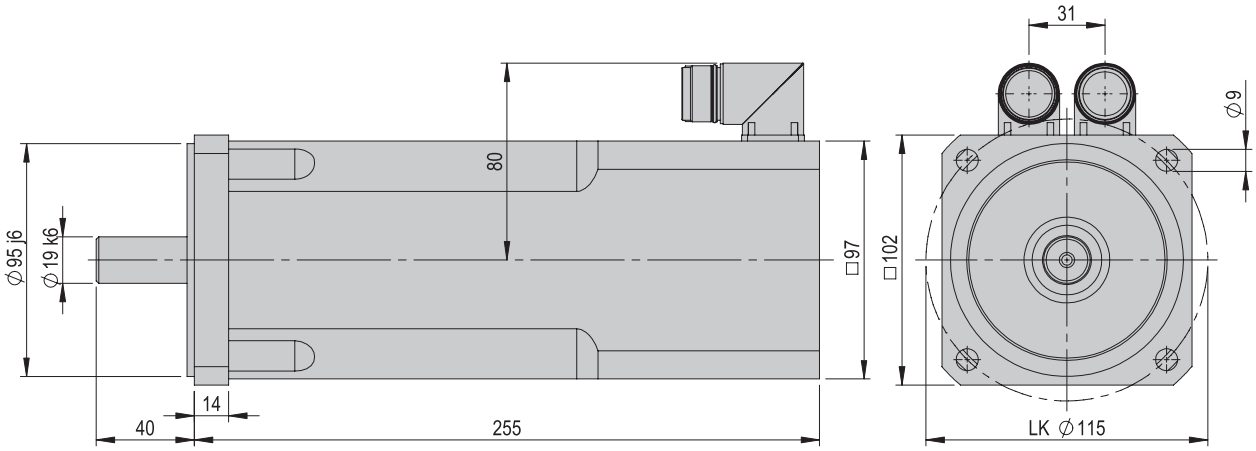

Servomotor-41-560VDC-2.8kW-45-x-R-x-x	ohne Bremse
Bestellnummer	**50495889**
Nettogewicht	7.2 kg
Spitzenmoment	34 Nm
Nennmoment	7.2 Nm
Stillstandsmoment	11.3 Nm
Trägheitsmoment	5.7 kgcm²
Nennstrom	8.4 A
Maximalstrom	35 A
Nenndrehzahl	4500 U/min

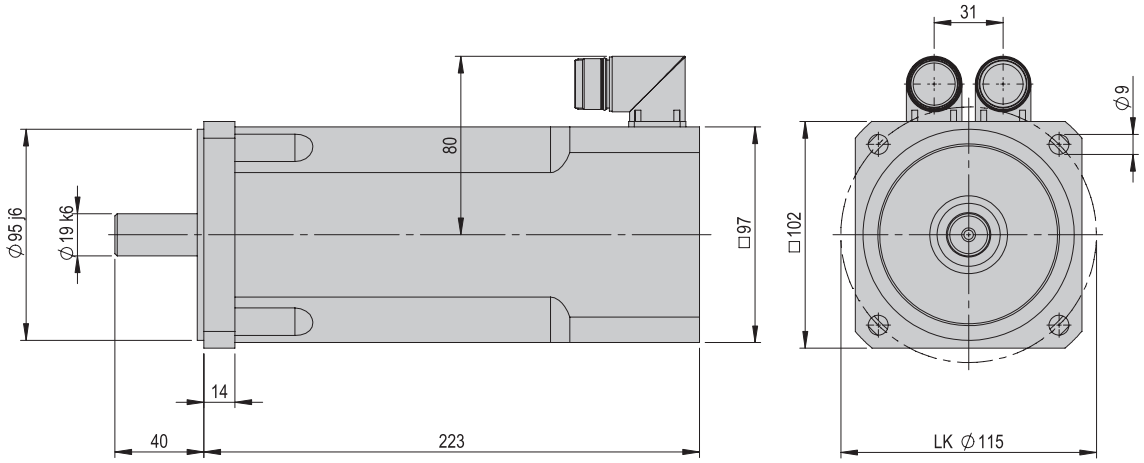

Servomotoren 51

Servomotor-51-560VDC-5.0kW-45-B-I-x-x	mit Bremse
Bestellnummer	**50485438**
Nettogewicht	13.7 kg
Spitzenmoment	60 Nm
Nennmoment	12.9 Nm
Stillstandsmoment	20 Nm
Trägheitsmoment	17.1 kgcm²
Nennstrom	14.3 A
Maximalstrom	55 A
Nenndrehzahl	4500 U/min

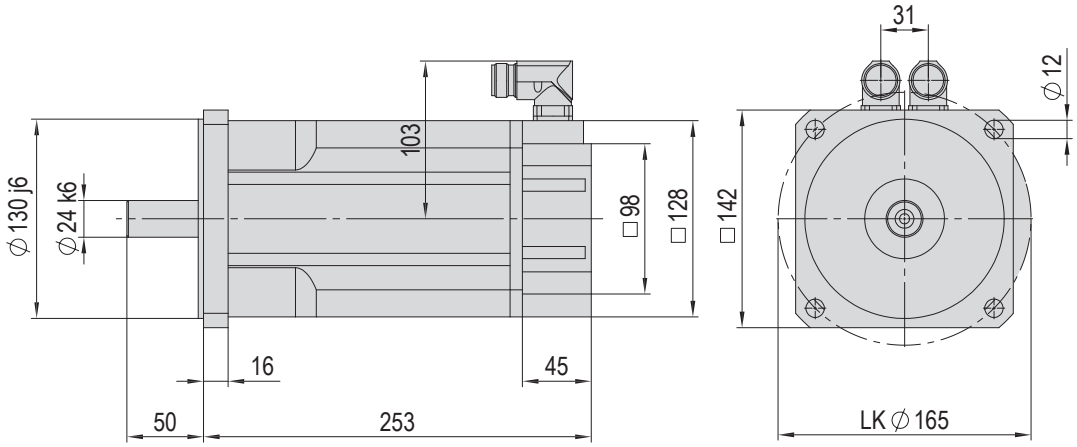

Servomotor-51-560VDC-5.0kW-45-x-I-x-x	ohne Bremse
Bestellnummer	**50495891**
Nettogewicht	12.6 kg
Spitzenmoment	60 Nm
Nennmoment	12.9 Nm
Stillstandsmoment	20 Nm
Trägheitsmoment	15.1 kgcm²
Nennstrom	14.3 A
Maximalstrom	55 A
Nenndrehzahl	4500 U/min

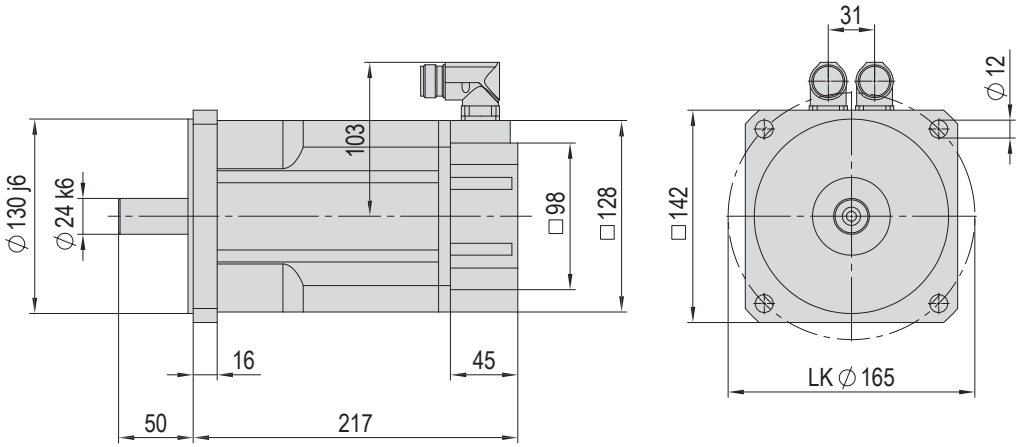

Servomotoren 51

Servomotor-51-560VDC-5.0kW-45-B-R-x-x	mit Bremse
Bestellnummer	**50495893**
Nettogewicht	13.7 kg
Spitzenmoment	60 Nm
Nennmoment	12.9 Nm
Stillstandsmoment	20 Nm
Trägheitsmoment	17.1 kgcm²
Nennstrom	14.3 A
Maximalstrom	55 A
Nenndrehzahl	4500 U/min

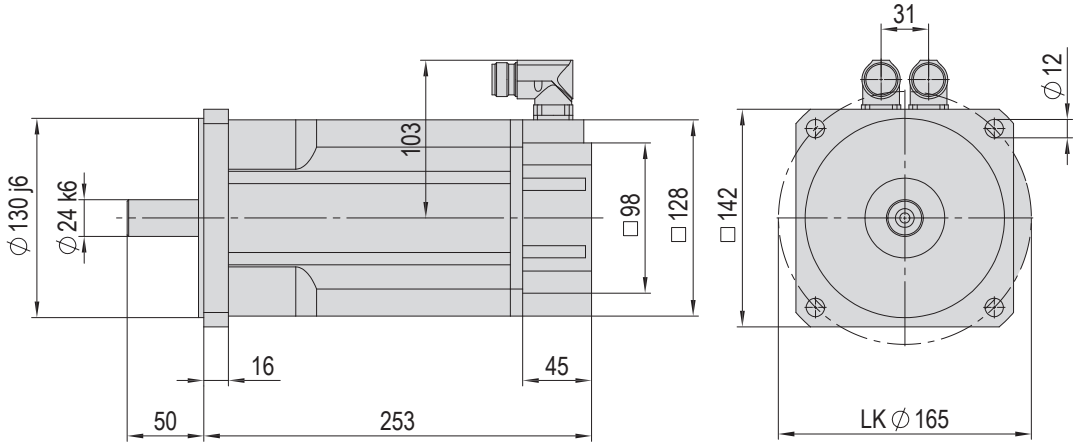
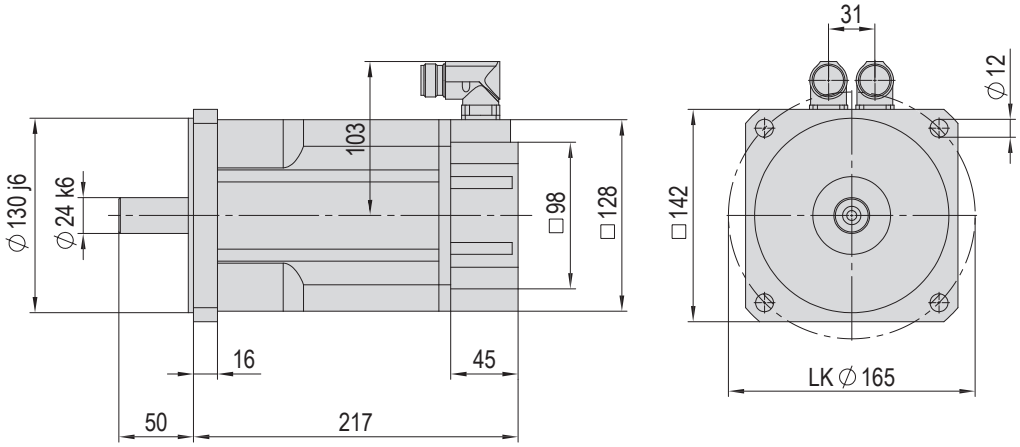
Servomotor-51-560VDC-5.0kW-45-x-R-x-x	ohne Bremse
Bestellnummer	**50495892**
Nettogewicht	12.6 kg
Spitzenmoment	60 Nm
Nennmoment	12.9 Nm
Stillstandsmoment	20 Nm
Trägheitsmoment	15.1 kgcm²
Nennstrom	14.3 A
Maximalstrom	55 A
Nenndrehzahl	4500 U/min