afag
欧福格

抓取

柔性产品序列

动之有道

挥别昨天，把握今天，创造明天

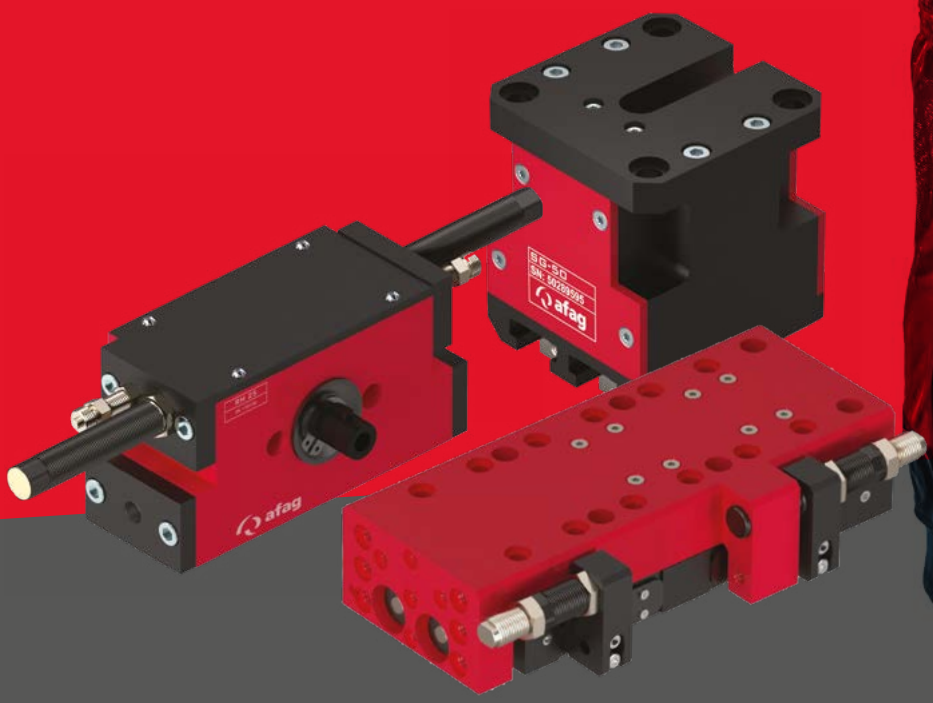

模块化系统

欧福格的模块化系统可让您轻松组合出不同尺寸的模块。您甚至可以将气动，电动和夹爪模块进行组合。我们所有的气动产品都标配缓冲器或者制动螺栓，它们都有极其长久的工作寿命。多样的夹爪设计和坚固的夹爪结构保证了出色的柔性，精度和耐久性。如需连接板，对应的螺栓和定位环也会包括在套装内。

产品优势:

- 多类型的直线，旋转和夹爪模块
- 您可以从我们的partserver快速免费获取CAD数据。您也可以配置系统
- 详细的产品操作指南可以从我们的网站上下载
- 高可用性的部件系统，经过我们的应用工程师的优化，确保有更长的工作寿命
- 24 个月 的产品质保不仅缩短了您的故障期也降低了维护成本
- 所有的文档资料都可以使用Afag App在移动设备上使用
- 售后备件套装和维修服务可进一步为您节省开销
- 提供所有产品保修期外的维修服务
- 不同模块有很好的兼容性
- 所有部件都是高精度加工
- 可重新组合的连接技术
- 重复精度可到0.01mm
- 小于1s的取放周期

抓取

夹爪

GM
驱动器可与多款夹具头组合

SG
可自由编程行程

GE
每分鐘的循環
數很高

UG
内置传感器

PG
高精度的夹爪

抓取

旋转

DG
同级最紧凑，
小巧的旋转抓取模块

RA
采用集成式电气和气
动旋转套管

RE
高扭矩

CR
紧凑小巧，
可选中间限位

RM
更经济的旋转
模块
可选中间限位

GM/RM
模块化组合

GMQ/RE
电动无限旋转
模块和气动夹
具组合

抓取

运动

OZ
高速的悬梁电动轴

PS
高负载适用高
精度气动
线性模块

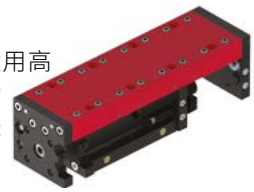

CS
紧凑型气
动模块

LM
高强度的气动线
性模块

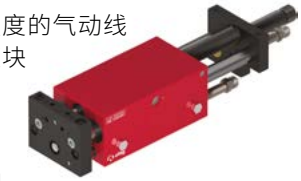

ES
高速，紧凑型
直线电机轴

HM
抗高扭短距
气动模块

PDL
带双导轨抗高扭直线电机轴

LE
高速，
高精度的电动轴

SA
可自由选择第
三方电机的滚
珠丝杆电动轴

模块

直线模块

直线模块是我们各式各样部件的基础，
气动和电动直线模块均有多种型号可选。

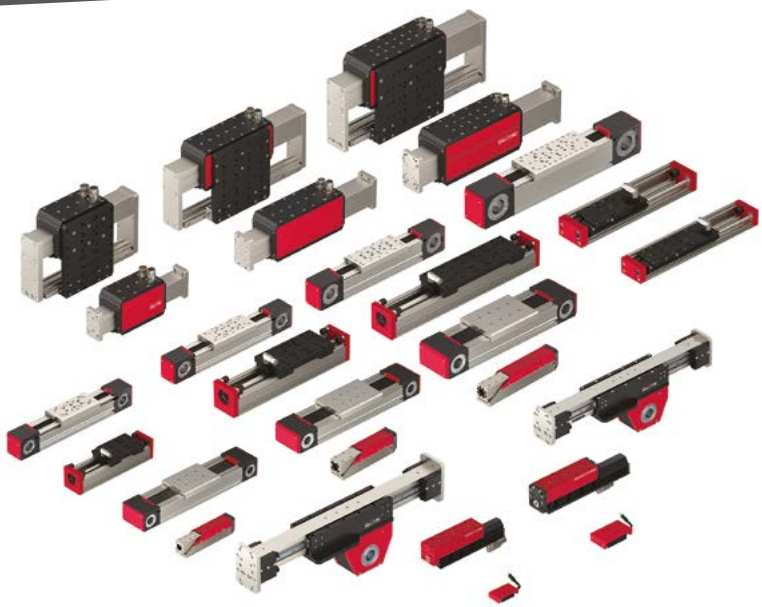

电动

技术规格	
行程	0 – 5500 mm
驱动力	0 – 4000 N
载荷	0 – 300 kg
扭矩	0 – 930 Nm

客户利益:

- 可自由编程
- 无需压缩空气
- 可以适应产品更换，更少的磨损和维护
- 平顺，低噪音
- 可以与气动模块组合
- 可以在洁净室使用

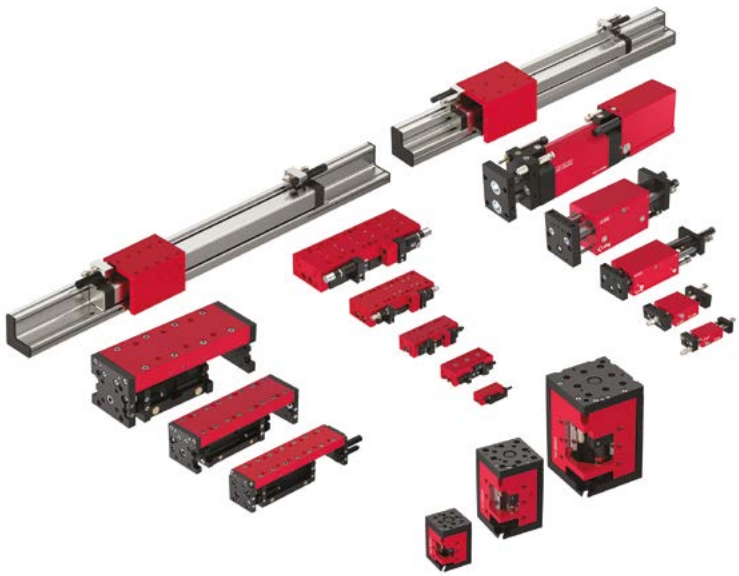

气动

技术规格	
行程	0 – 3000 mm
驱动力	0 – 483 N
载荷	0 – 20 kg
精度	+/- 0.01 mm
扭矩	0 – 650 Nm

客户利益:

- 重复抓取的最简单组合
- 拥有专利的中间位置技术可以允许几个位置
- 完美的导轨校准可以允许更高的负载
- 众所周知的产品，易懂易用

旋转模块

欧福格多式样的旋转模块可与所有直线和夹爪模块的相匹配 技术规格

电动

技术规格	
最高速度	200 U/min
扭矩	0 – 9 Nm
转动惯量	0 – 1.7 kgm²
精度	± br (r;6“)
径向载荷	0 – 1200 N

客户利益:

- 紧凑设计，高扭矩
- 可自由编程，持续旋转
- 适用第三方控制器
- 中空的设计可以用于其它的功能
- 所有总线系统可用
- 超高的位置精度
- 高自由度

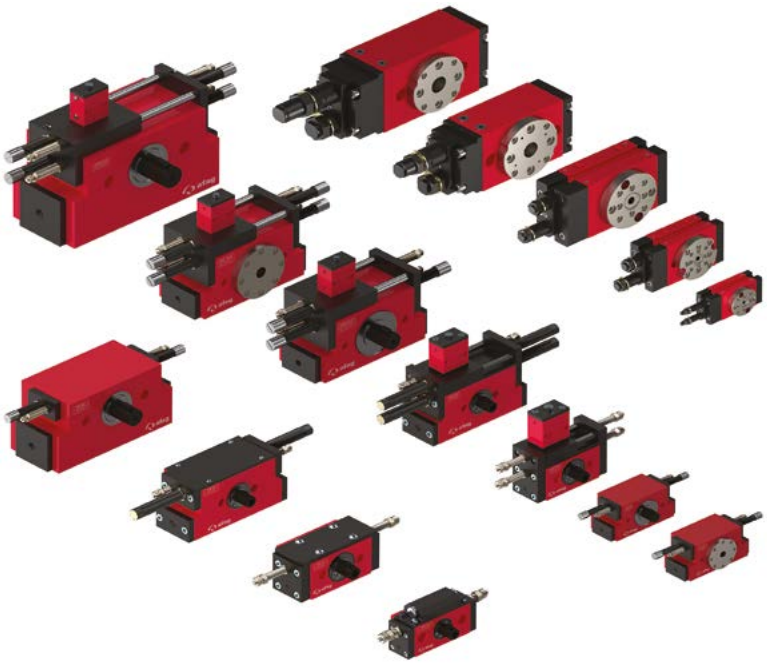

气动

技术规格	
最高速度	0 – 180 °
扭矩	0 – 27.5 Nm
转动惯量	0 – 2.4 kgm²
精度	< 6‘

客户利益:

- 完整的系列
- 最多4个限位角度
- 相比工具包更多样性
- 可调节的中间限位

夹爪模块

多式样夹爪模块可以用于夹取不同形状尺寸的工件

电动

技术规格	
夹取力	0 – 57 N
夹取行程	0 – 20 mm
精度	+/- 0.05 mm

客户利益:

- 低能耗
- 设计紧凑
- 断电时可自动锁死
- 单线缆，节省布线成本

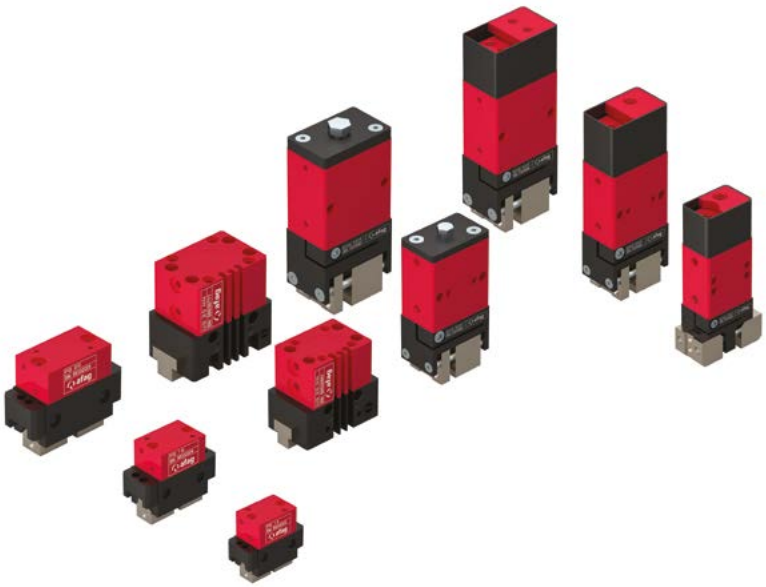

气动

技术规格	
夹取力	0 – 235 N
夹取角度	0 – 176 °
夹取行程	0 – 16 mm
精度	+/- 0.025 mm

客户利益:

- 同尺寸下，更快更大夹力
- 模块化设计让选择有更灵活，库存更少
- 独特的功能：可调行程，位置以及夹爪头的组装角度
- L型设计可保证夹爪的最大强度
- 高工艺精度和高重复精度

夹取旋转模块

利用欧福格的电气动直线，旋转和夹爪模块，只需要为数不多的标准件来完成每个抓取任务

多式样的夹取旋转组合模块是完全由欧福格标准件组成

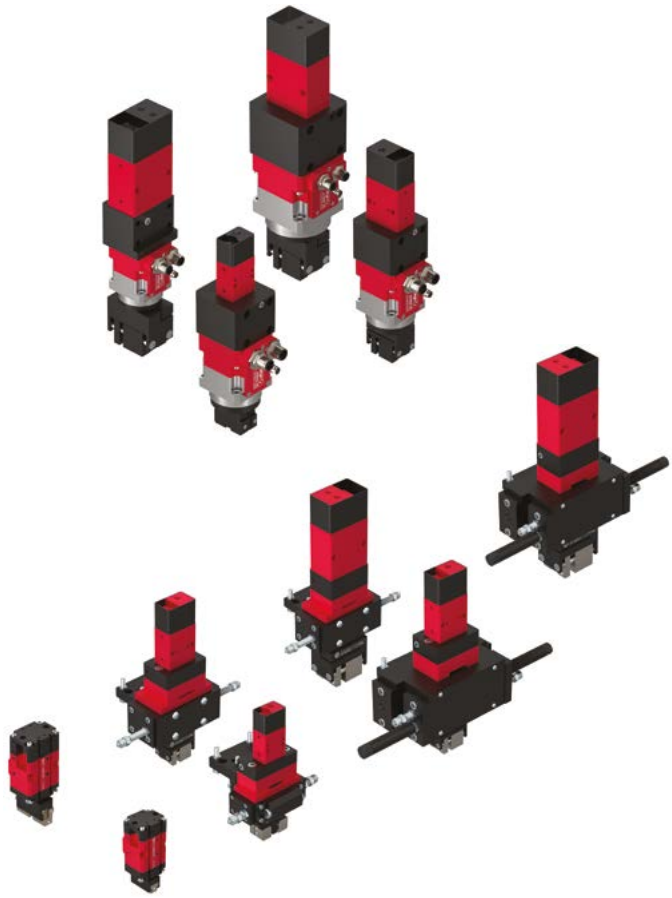

电动

技术规格	
最高速度	200 U/min
扭矩	0 – 9 Nm
转动惯量	0 – 1.7 kgm²
精度	± br (r;6“)
径向载荷	0 – 1 N

客户利益:

- 设计紧凑
- 持续旋转
- 可精准定位
- 不同夹爪头可选
- 高扭矩 & 高速

气动

技术规格	
旋转角度	0 – 180 °
扭矩	0 – 2.5 Nm
转动惯量	0 – 0.4 kgm²
精度	< 5‘

客户利益:

- 只需要为数不多的标准件来完成每个抓取任务
- 紧凑的设计，节省空间
- 夹爪功能可以加选
- 最多4个旋转位置可供选择
- 不同夹爪头可选

afag
欧福格

Afag Automation AG
Luzernstrasse 32
6144 Zell
瑞士

电话 +41 62 959 86 86
sales@afag.com

Afag GmbH
Wernher-von-Braun-Straße 1
92224 Amberg
德国

电话 +49 9621 650 27-0
sales@afag.com

Afag Engineering GmbH
Gewerbestraße 11
78739 Hardt
德国

电话 +49 7422 560 03-0
sales@afag.com

Afag 北美自动化

Schaeff Machinery & Services LLC.
820 Fessler's Parkway, Suite 210
Nashville, TN 37210
美国

电话 +1 (615) 730-7515
nashville@afag.com

欧福格自动化科技(上海)有限公司

中国上海市浦东新区金海路
1000号金领之都56号楼 一层 102室
邮编 201206

电话 +86 021 58958065
shanghai@afag.com

V06

afag.com