Abw. für Längenmasse (Aussen-, Innen-, Absatz-, Abstands-, Durchmesser-, Bearbeitungsmasse)									Abweichungen für Winkelmasse des kürzeren Winkelschenkels					
Toleranz Klasse	über 0.5 bis 3	über 3 bis 6	über 6 bis 30	über 30 bis 120	über 120 bis 400	über 400 bis 1000	über 1000 bis 2000	über 2000 bis 4000	Toleranz Klasse	bis 10	über 10 bis 50	über 50 bis 120	über 120 bis 400	über 400
f	±0.05	±0.05	±0.1	±0.15	±0.2	±0.3	±0.5	-						
m	±0.1	±0.1	±0.2	±0.3	±0.5	±0.8	±1.2	±2	f, m	± 1°	± 30'	± 20'	± 10'	± 5'

Oberflächenangaben: DIN ISO 1302

Werkstückkanten: ISO 13715

Allgemeintoleranzen (D): DIN EN 22768-fH

Allgemeintoleranzen (CH): SN EN 22768-fH

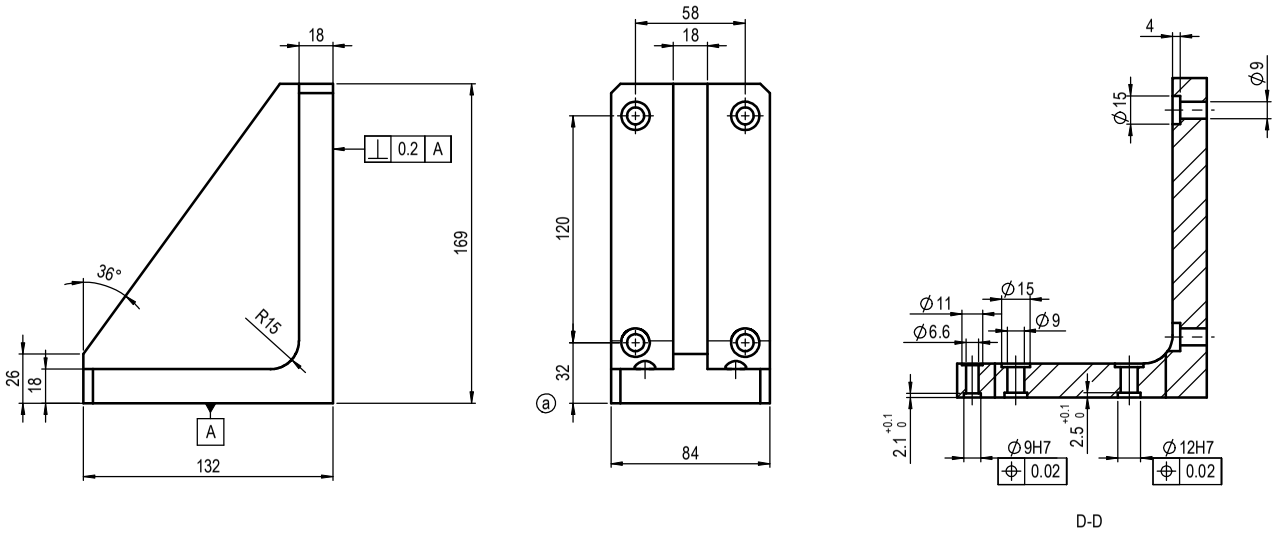

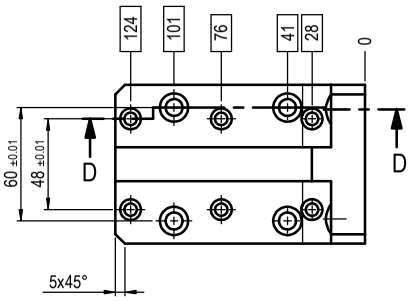

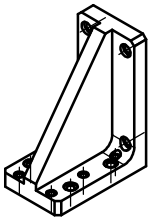

Ra 3,2 (√) - 0,1 - 0,3 + 0,3 + 0,1

G-AlSi7Mg gehärtet

				AXBXC		G-AlSi7Mg	1591 g		
Nr.	Änderung	Datum	Name	Abmessungen (RM)			Werkstoff - Nr.	Gewicht	Bemerkung
a	32 war 30	24.02.2010	Siegl P.		Datum	Name	Massstab 1:2	Winkel PDZ-160 auf PEZ-80	
a	Material geändert	24.02.2010	Siegl P.	konstr.	1.7.08	hpw			
				gez.	10.06.2009	CA_SIP		50253121	
				gepr.					

Weitergabe sowie Vervielfältigung dieser Unterlage, Verwertung und Mitteilung ihres Inhalts nicht gestattet, soweit nicht ausdrücklich zugestanden. Zuwiderhandlungen verpflichtet zu Schadensersatz. Alle Rechte für den Fall der Patenterteilung oder GM-Eintragung vorbehalten.

afag

		1000072984 2	
Alte Nr.		Dok. Nr.	
00	3D-SW	A3	1 von 1
Version	System	Format	Blatt

Abw. für Symmetrie							
über 0.5 bis 3	über 3 bis 6	über 6 bis 30	über 30 bis 120	über 120 bis 400	über 400 bis 1000	über 1000 bis 2000	über 2000 bis 4000
±0.5	±0.5	±0.5	±0.5	±0.5	±0.5	±0.5	±1

Abw. für Rechtwinkligkeit									
Toleranz Klasse	bis 100	über 100 bis 300	über 300 bis 1000	über 1000 bis 3000	Toleranz Klasse	bis 100	über 100 bis 300	über 300 bis 1000	über 1000 bis 3000
H	±0.2	±0.3	±0.4	±0.5	H	±0.3	±0.4	±0.6	±1
K	±0.4	±0.6	±0.8	±1	K	±0.6	±0.8	±1.2	±2

Abweichungen für Gewinde und Einstiche							
Toleranz Klasse	bis 10	über 10 bis 30	über 30 bis 100	über 100 bis 300	über 300 bis 1000	über 1000 bis 3000	über 3000 bis 6000
H	±0.02	±0.05	±0.1	±0.2	±0.3	±0.6	±0.8
K	±0.05	±0.1	±0.2	±0.4	±0.6	±0.8	±1

Abw. für Lauf					
Toleranz Klasse	über 0.5 bis 3	über 3 bis 6	über 6 bis 30	über 30 bis 120	über 120 bis 400
H	±0.1	±0.2	±0.5	±1	±2
K	±0.2	±0.5	±1	±2	±4

Abweichungen für Bohrungen und Einstiche				
Toleranz Klasse	über 0.5 bis 3	über 3 bis 6	über 6 bis 30	über 30 bis 120
f, m	±0.2	±0.5	±1	±2

Gedruckt von:
Gedruckt am: