Abw. für Längenmasse (Aussen-, Innen-, Absatz-, Abstands-, Durchmesser-, Bearbeitungsmasse)								
Toleranz-klasse	über 0.5 bis 3	über 3 bis 6	über 6 bis 30	über 30 bis 120	über 120 bis 400	über 400 bis 1000	über 1000 bis 2000	über 2000 bis 4000
f	±0.05	±0.05	±0.1	±0.15	±0.2	±0.3	±0.5	-
m	±0.1	±0.1	±0.2	±0.3	±0.5	±0.8	±1.2	±2

Abweichungen für Winkelmasse des kürzeren Winkelschenkels					
Toleranz-klasse	bis 10	über 10 bis 50	über 50 bis 120	über 120 bis 400	über 400
f, m	± 1°	± 30'	± 20'	± 10'	± 5'

Oberflächenangaben: DIN ISO 1302

Allgemeintoleranzen (D): DIN EN 22768-fH

Werkstückkanten: ISO 13715

Allgemeintoleranzen (CH): SN EN 22768-fH

Abw. für Rechtwinkligkeit						
Toleranz-klasse	bis 100	über 100 bis 300	über 300 bis 1000	über 1000 bis 3000		
H	±0.2	±0.3	±0.4	±0.5		
K	±0.4	±0.6	±0.8	±1		

Abw. für Symmetrie				
bis 100	über 100 bis 300	über 300 bis 1000	über 1000 bis 3000	
±0.5	±0.5	±0.5	±0.5	
±0.6	±0.6	±0.8	±1	

Abweichungen für Geradheit und Ebenheit						
Toleranz-klasse	bis 10	über 10 bis 30	über 30 bis 100	über 100 bis 300	über 300 bis 1000	über 1000 bis 3000
H	±0.02	±0.05	±0.1	±0.2	±0.3	±0.4
K	±0.05	±0.1	±0.2	±0.4	±0.6	±0.8

Abw. für Lauf			Abweichungen für Radien und Fasenhöhen			
Toleranz-klasse		Toleranz-klasse	über 0.5 bis 3	über 3 bis 6	über 6	
H	±0.1	f, m	±0.2	±0.5	±1	
K	±0.2					

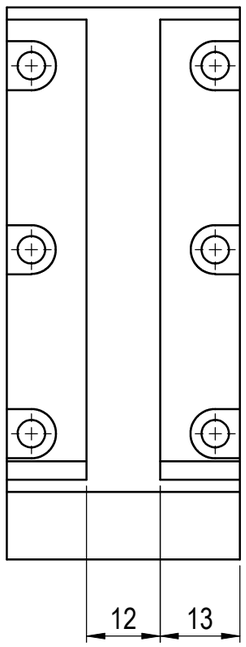

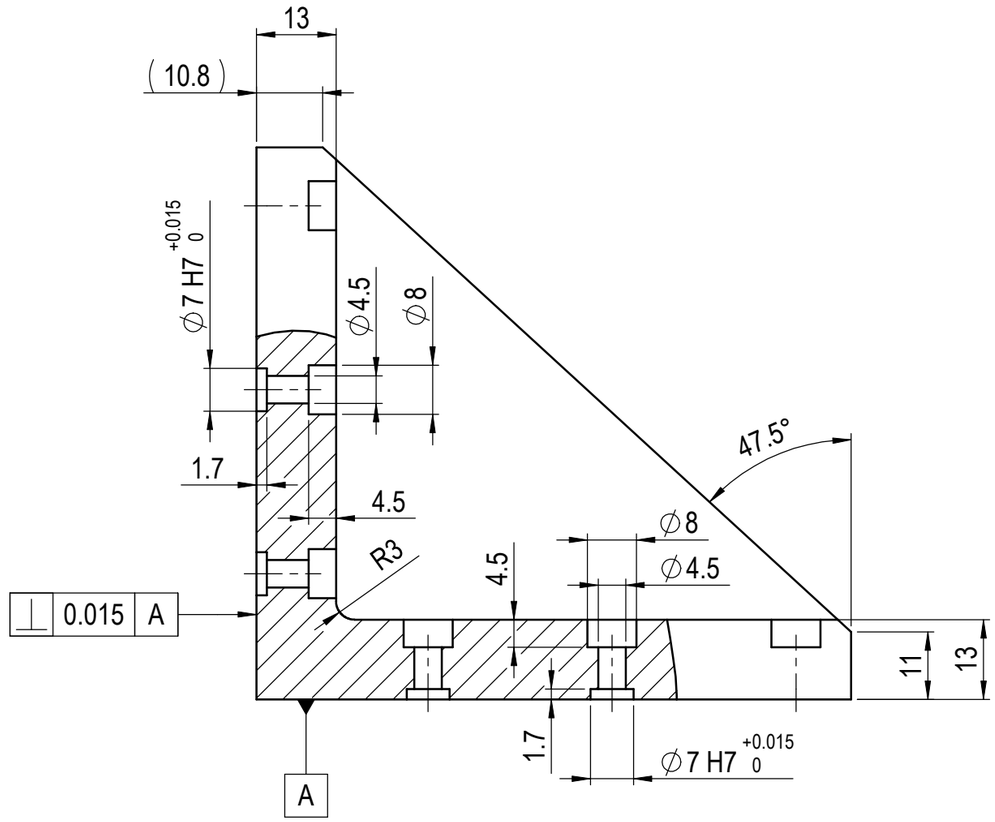

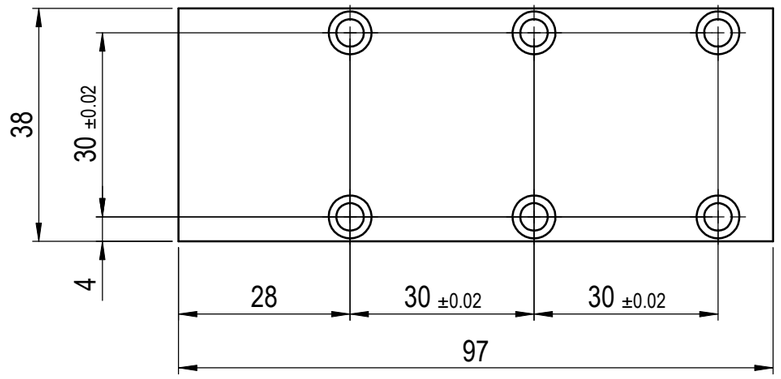

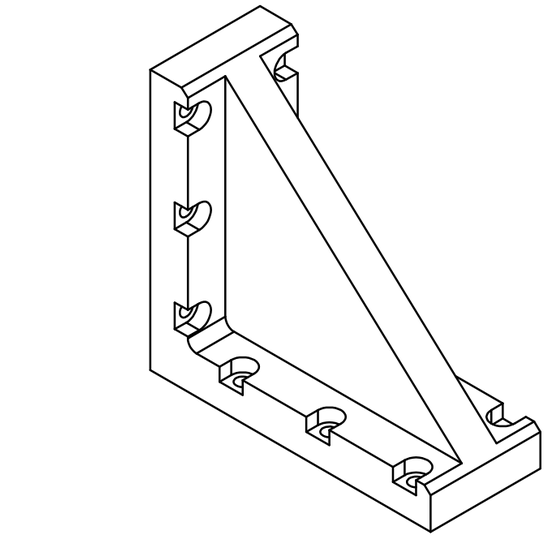

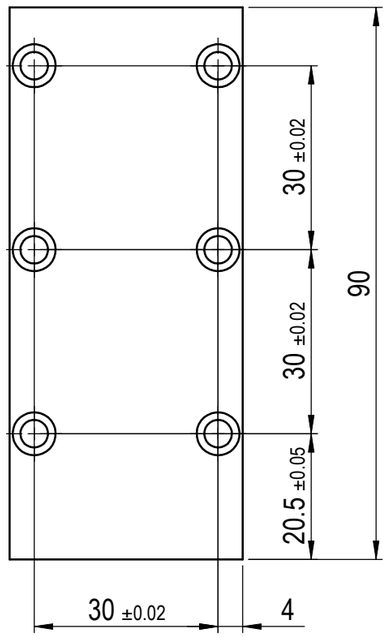

Ra 3,2 (√) - 0,1 - 0,3 + 0,3 + 0,1

eloxieren natur

				38X90X97		AA6082	0,317	
Nr.	Änderung	Datum	Name	Abmessungen (FM)		Werkstoff - Nr.	Gewicht	Bemerkung
					Datum	Name	Massstab 1:1	Verbindungswinkel SA-3 auf SA-6
				konstr.				
				gez.	26.07.2006	SIP		50115399
				gepr.	.	.		

Weitergabe sowie Vervielfältigung dieser Unterlage, Verwertung und Mitteilung ihres Inhalts nicht gestattet, soweit nicht ausdrücklich zugestanden. Zuwiederhandlungen verpflichtet zu Schadenersatz. Alle Rechte für den Fall der Patentierung oder GM-Eintragung vorbehalten.

afag

		10000627666	
Alte Nr.		Dok. Nr.	
00	3D-SW	A3	1 von 1
Version	System	Format	Blatt

Gedruckt von:
Gedruckt am: