Abw. für Längenmasse (Aussen-, Innen-, Absatz-, Abstands-, Durchmesser-, Bearbeitungsmasse)								
Toleranz-klasse	über 0.5 bis 3	über 3 bis 6	über 6 bis 30	über 30 bis 120	über 120 bis 400	über 400 bis 1000	über 1000 bis 2000	über 2000 bis 4000
f	±0.05	±0.05	±0.1	±0.15	±0.2	±0.3	±0.5	-
m	±0.1	±0.1	±0.2	±0.3	±0.5	±0.8	±1.2	±2

Abweichungen für Winkelmasse des kürzeren Winkelschenkels					
Toleranz-klasse	bis 10	über 10 bis 50	über 50 bis 120	über 120 bis 400	über 400
f, m	± 1°	± 30'	± 20'	± 10'	± 5'

Oberflächenangaben: DIN ISO 1302

Allgemeintoleranzen (D): DIN EN 2768-fH

Werkstückkanten: ISO 13715

Allgemeintoleranzen (CH): SN EN 22768-fH

Abw. für Rechtwinkligkeit						
Toleranz-klasse	bis 100	über 100 bis 300	über 300 bis 1000	über 1000 bis 3000
H	±0.2	±0.3	±0.4	±0.5
K	±0.4	±0.6	±0.8	±1

Abw. für Symmetrie				
Toleranz-klasse	bis 100	über 100 bis 300	über 300 bis 1000	über 1000 bis 3000
H	±0.5	±0.5	±0.5	±0.5
K	±0.6	±0.6	±0.8	±1

Abweichungen für Geradheit und Ebenheit							
Toleranz-klasse	bis 10	über 10 bis 30	über 30 bis 100	über 100 bis 300	über 300 bis 1000	über 1000 bis 3000
H	±0.02	±0.05	±0.1	±0.2	±0.3	±0.4
K	±0.05	±0.1	±0.2	±0.4	±0.6	±0.8

Abw. für Lauf	
Toleranz-klasse	
H	±0.1
K	±0.2

Abweichungen für Radien und Fasenhöhen			
Toleranz-klasse	über 0.5 bis 3	über 3 bis 6	über 6
f, m	±0.2	±0.5	±1

Gedruckt von:
Gedruckt am:

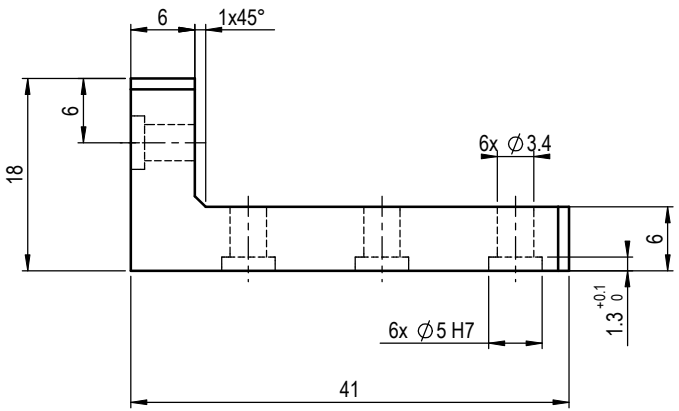

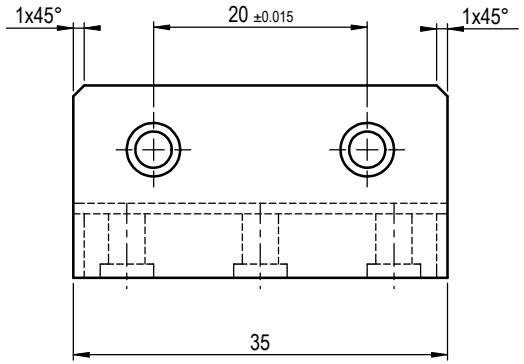

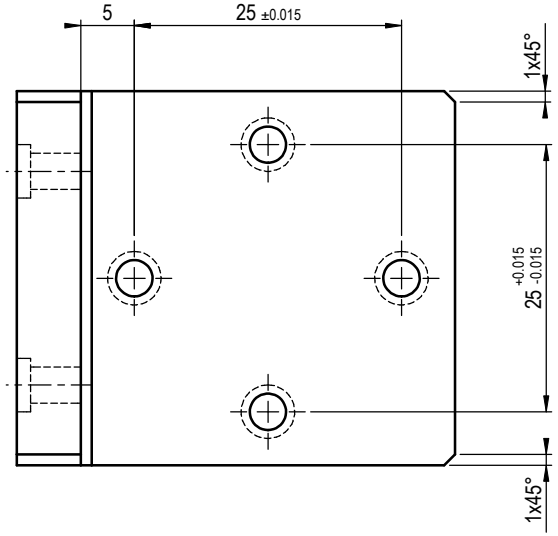

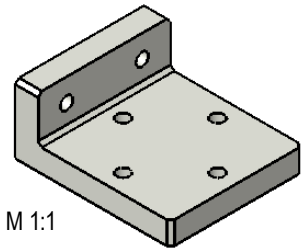

M 1:1

schwarz eloxiert

Ra 3,2 (Ra 0,8) +0.3 -0,3 +0,3

				AXBXC			AA6060	0,028
Nr.	Änderung	Datum	Name	Abmessungen (FM)			Werkstoff - Nr.	Gewicht	Bemerkung
					Datum	Name	Massstab 1:1	Winkel VW 301
				konstr.				
				gez.	25.08.2005	DST		50081495
				gepr.	.	.		

Weitergabe sowie Vervielfältigung dieser Unterlage, Verwertung und Mitteilung ihres Inhalts nicht gestattet, soweit nicht ausdrücklich zugestanden. Zuwiederhandlungen verpflichtet zu Schadenersatz. Alle Rechte für den Fall der Patentierung oder GM-Eintragung vorbehalten.

afag

		10000590086	
Alte Nr.		Dok. Nr.	
00	3D-SW	A3	1 von 1
Version	System	Format	Blatt