Abw. für Längenmasse (Aussen-, Innen-, Absatz-, Abstands-, Durchmesser-, Bearbeitungsmasse)								
Toleranz-klasse	über 0.5 bis 3	über 3 bis 6	über 6 bis 30	über 30 bis 120	über 120 bis 400	über 400 bis 1000	über 1000 bis 2000	über 2000 bis 4000
f	±0.05	±0.05	±0.1	±0.15	±0.2	±0.3	±0.5	-
m	±0.1	±0.1	±0.2	±0.3	±0.5	±0.8	±1.2	±2

Abweichungen für Winkelmasse des kürzeren Winkelschenkels					
Toleranz-klasse	bis 10	über 10 bis 50	über 50 bis 120	über 120 bis 400	über 400
f, m	± 1°	± 30'	± 20'	± 10'	± 5'

Oberflächenangaben: DIN ISO 1302

Allgemeintoleranzen (D): DIN EN 22768-fH

Werkstückkanten: ISO 13715

Allgemeintoleranzen (CH): SN EN 22768-fH

Abw. für Rechtwinkligkeit						
Toleranz-klasse	bis 100	über 100 bis 300	über 300 bis 1000	über 1000 bis 3000
H	±0.2	±0.3	±0.4	±0.8
K	±0.4	±0.6	±0.8	±1

Abw. für Symmetrie				
bis 100	über 100 bis 300	über 300 bis 1000	über 1000 bis 3000
±0.5	±0.5	±0.5	±0.5
±0.6	±0.6	±0.8	±1

Abweichungen für Geradheit und Ebenheit							
Toleranz-klasse	bis 10	über 10 bis 30	über 30 bis 100	über 100 bis 300	über 300 bis 1000	über 1000 bis 3000
H	±0.02	±0.05	±0.1	±0.2	±0.3	±0.4
K	±0.05	±0.1	±0.2	±0.4	±0.6	±0.8

Abw. für Lauf		Abweichungen für Radien und Fasenhöhen			
Toleranz-klasse		Toleranz-klasse	über 0,5 bis 3	über 3 bis 6	über 6
H	±0.1	f, m	±0.2	±0.5	±1
K	±0.2				

Gedruckt von:
Gedruckt am:

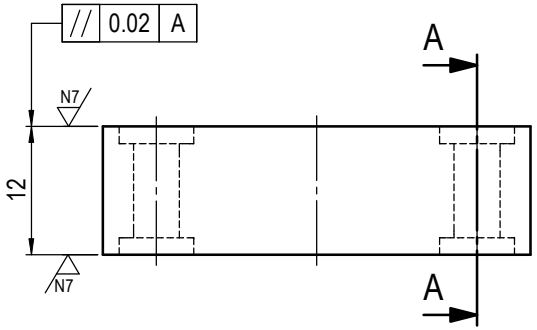

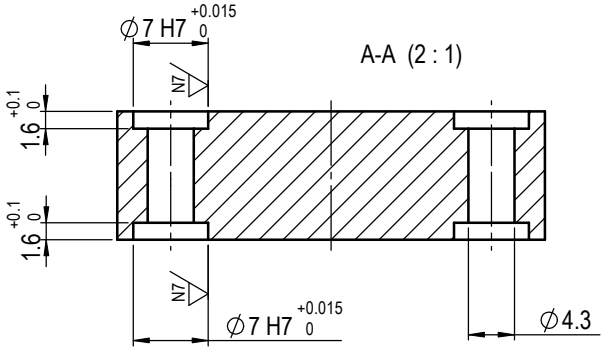

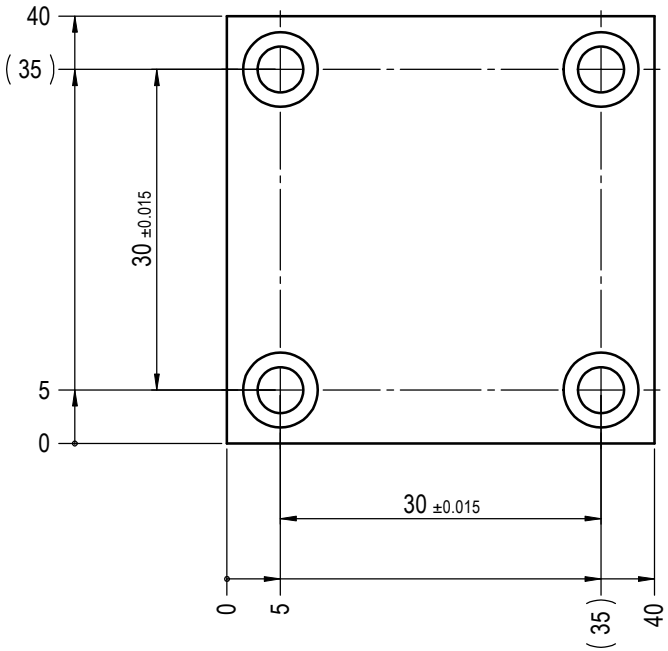

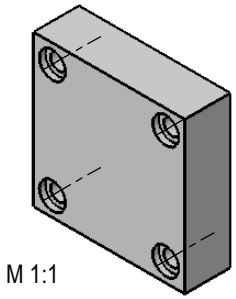

M 1:1

N8 Ra 3,2 (√) - 0,1 - 0,3 + 0,3 + 0,1

schwarz eloxiert

				40X40X12		AA6060	143 g	
Nr.	Änderung	Datum	Name	Abmessungen (FM)		Werkstoff - Nr.	Gewicht	Bemerkung
					Datum	Name	Massstab 1:1	Platte VP 138
				konstr.				
				gez.	26.09.2006	DST		50001372
				gepr.	26.09.2006	DST		

Weitergabe sowie Vervielfältigung dieser Unterlage, Verwertung und Mitteilung ihres Inhalts nicht gestattet, soweit nicht ausdrücklich zugestanden. Zuwiederhandlungen verpflichtet zu Schadenersatz. Alle Rechte für den Fall der Patentierung oder GM-Eintragung vorbehalten.

afag

		10000604968	
Alte Nr.		Dok. Nr.	
00	3D-SW	A3	1 von 1
Version	System	Format	Blatt