EIN/AUSSCHLEUS HUBELEMENT
ELÉVATEUR DE DERIVATION
LIFT TRANSFER ELEMENT

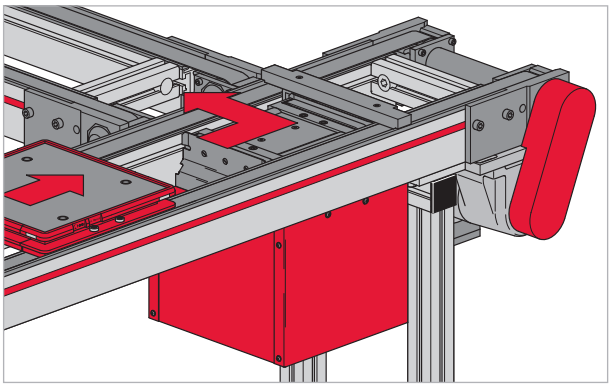

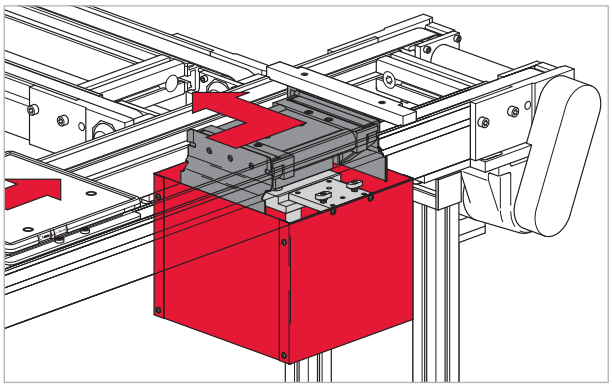

Das Ein-/Ausschleus Hubelement HE wird dort eingesetzt, wo Werkstückträger von einer Längsbahn in eine Querbahn ausgeschleust oder von einer Querbahn in eine Längsbahn eingeschleust werden müssen.

Das Ein-/Ausschleus Hubelement HE kann innerhalb einer Transportbahn, unabhängig von einer Querstrecke, an beliebiger Stelle plaziert werden.

Die Kraftübertragung erfolgt im Normalfall über einen Zahnriemenantrieb welcher mit einem Stirnrad Getriebemotor verbunden ist.

Als Transportgeschwindigkeit kann standardmässig 9 m/min, 12 m/min oder 16 m/min gewählt werden.

Da Querbahnen, wegen des Seitenführungsprofiles an den Längsbahnen, um 7 mm höher liegen, wird der Werkstückträger pneumatisch angehoben.

Auf einem Ein-/Ausschleus Hubelement darf kein Staubetrieb stattfinden.

Lieferumfang:
- Ein/Ausschleus Hubelement komplett vormontiert inkl. Befestigungsschrauben
- Verschalungsbleche lose mitgeliefert

L'élévateur de dérivation HE est intégré aux emplacements où les navettes porte-pièce sont dérivées d'une ligne longitudinale vers une ligne transversale et vice versa.

L'élévateur de dérivation HEpeut être placé à n'importe quel emplacement d'une ligne de transport, et ce indépendamment d'une ligne transversale.

La transmission de force s'effectue en général à l'aide d'un entraînement à courroie dentée lequel est raccordé à un électroréducteur à trains directs.

La vitesse standard de transport peut être sélectionnée au choix entre 9 m/mn, 12 m/mn. ou 16 m/mn.

La navette porte-pièce est soulevée pneumatiquement étant donné que les lignes transversales se trouvent rehaussées de 7 mm en raison du profilé guide latéral sur les lignes longitudinales.

Aucune marche d'accumulation ne doit se produire au niveau d'un élévateur de dérivation.

Contenu de la livraison:
- Elévateur de dérivation enttièrement prémonté avec vis de fixation
- Tôles de coffrage (emballées à part)

An entry/exit lift transfer element HE is used wherever a workpiece carrier must be transferred from a longitudinal line to a transverse line (exit) or from a transverse line to a longitudinal line (entry).

The (entry/exit) lift transfer element HE can be placed anywhere on the track, independent of a cross transfer line.

These elements are normally powered by a spur-wheel gear motor via a toothed belt drive.

The standard line speeds are 9 m/min, 12 m/min or 16 m/min.

Since transverse tracks are about 7 mm higher due to the lateral guide strips on the longitudinal tracks, the workpiece carrier is lifted pneumatically.

No accumulation of workpiece carriers on an entry/exit lift transfer element is allowed.

Delivery includes:
- Lift transfer element completely preassembled including attaching screws
- Casing panels loosely packed with order

ABMESSUNGEN HE
DIMENSIONS HE
DIMENSIONS OF HE

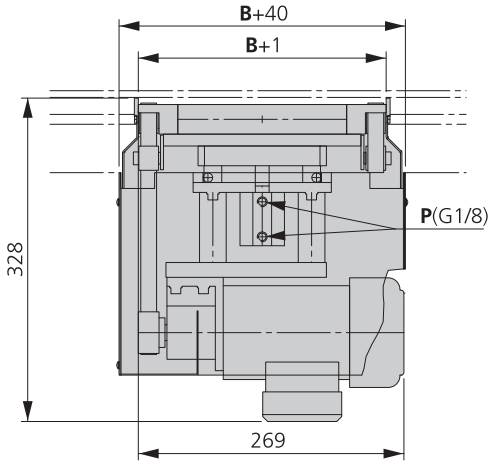

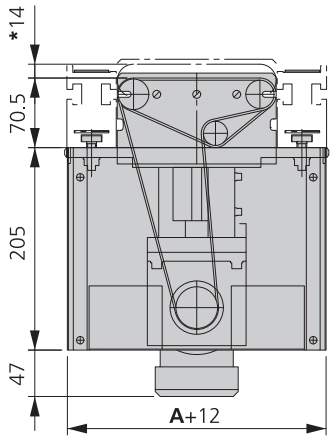

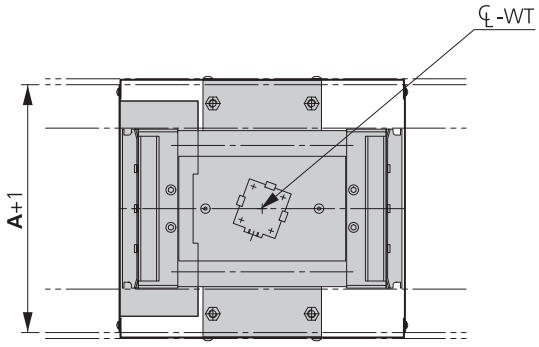

P = Luftanschluss / Raccordement d'air / Air connection
* = Hub / Course / Stroke
℄ = Mitte WT / Centre WT / Center line of WT

Bestellbeispiel	Example de commande	Ordering example	
Ein-/Ausschleus Hubelement	**Elévateur de dérivation**	**Lift transfer element**	
WT- Breite	Largeur de la WT	WT width	[A] mm
WT- Länge	Longueur de la WT	WT length	[B] mm
Geschwindigkeit in m/min.	Vitesse en m/mn	Speed in m/min	9/12/16

HE - ... - ... - ...